Einzelteile der Lokomotive 22744

TRIX

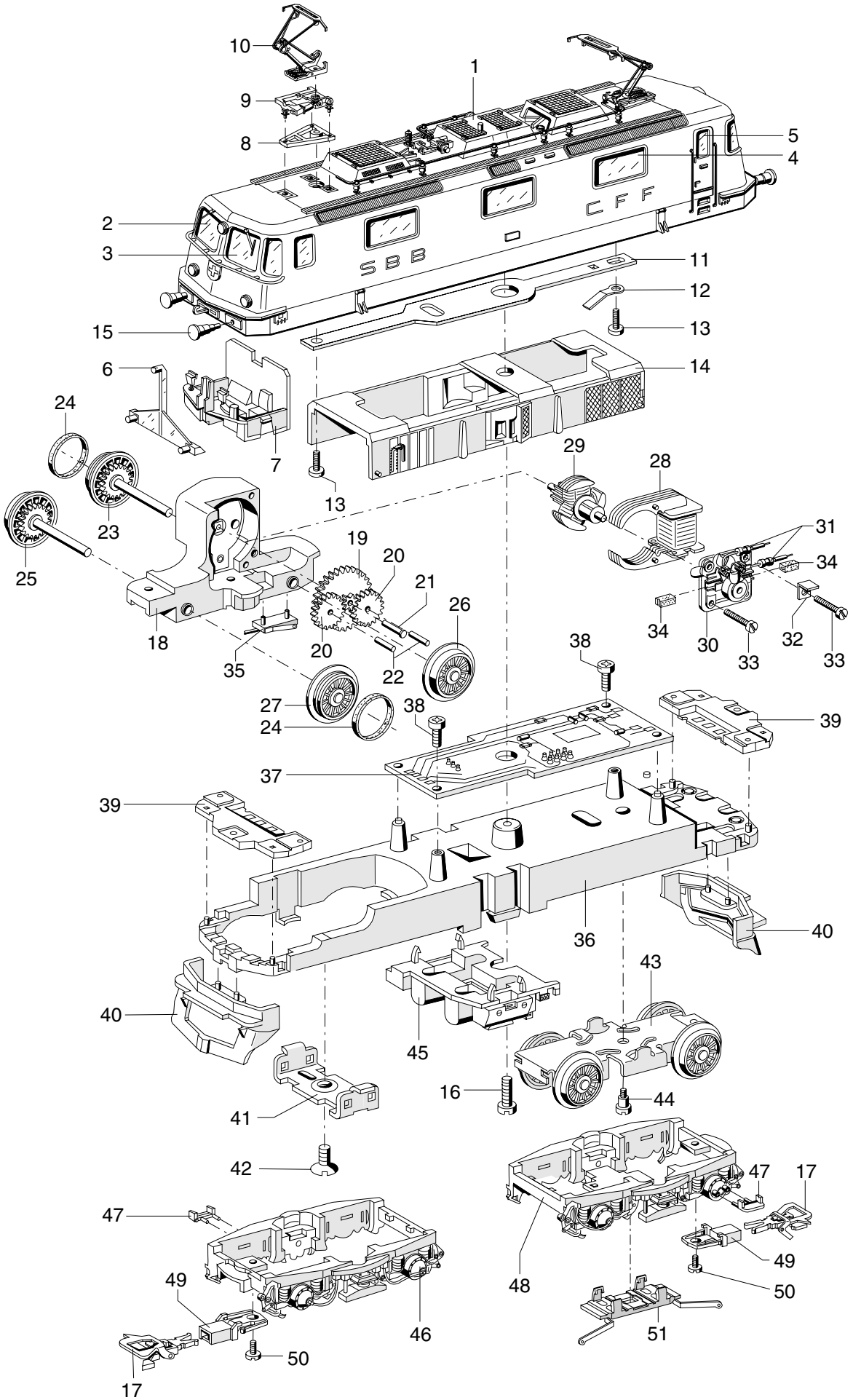

Erhältlich beim Fachhandel

Einzelteile der Lokomotive 22744

Lfd. Nr.	Benennung		Bestell-Nr.
			22744
1	Lokomotiv-Aufbau (komplett)		21 7021
	mit		
2	Stirnfenster, rechts		21 7023
3	Stirnfenster, links		21 7024
4	Seitenfenster		48 9700
5	Fenstereinsatz		48 9720
6	Lichtkörper		49 1980
7	Führerstand		48 9770
8	Träger – Stromabnehmer		48 9640
9	Trägerisolation		48 9620
10	Einholmstromabnehmer		66 9950
11	Verbindungsstreifen		48 9650
12	Kontaktfeder		49 4260
13	Zylinderschraube		75 0250
14	Inneneinrichtung		48 9790
	und		
15	Puffer		48 9680
16	Zylinderschraube		78 5070
17	Kurzkupplung		32 3762 58
	Lokomotiv-Unterteil (komplett)		
	bestehend aus:		
18	Treibgestell (komplett)		20 7316
	mit		
19	Beisatzrad	Z 36/8	43 1680
20	Zahnrad	Z 30	23 1850
21	Lagerbolzen		24 0970
22	Lagerbolzen		23 1840
23	Treibachsenteil		20 7318
	mit		
24	Haftreifen		7153
25	Treibachsenteil		20 7320
26	Treibrad mit Haftreifen		20 7324
	und		
27	Treibrad		20 7322
28	Feldmagnet		38 9000
29	Anker		38 6820
30	Motorschild		38 6940
31	Entstördrossel		51 6503
32	Lötfahne		23 1470
33	Zylinderschraube		78 5140
34	Bürstenpaar		60 1460
35	Schleiferfeder		20 8867
36	Träger		48 9430
37	Decoder		60 6511
38	Linsenkopfschraube		78 6750
39	Beleuchtungseinheit		49 4270
40	Schienenräumer		49 4620
41	Stützblech		21 4620
42	Linsensenkschraube		78 6190
43	Drehgestell		20 7326
44	Zylinderansatzschraube		75 3510
45	Attrappe		48 9520
46	Drehgestellblende (komplett)		48 9500
	mit		
47	Trittstufe		48 9490
48	Drehgestellblende (komplett)		48 9450
49	Kupplungsdeichsel		41 5720
50	Zylinderschraube		75 0200
51	Schleifer		20 7327

Z = Zähnezahl

Erhältlich beim Fachhandel