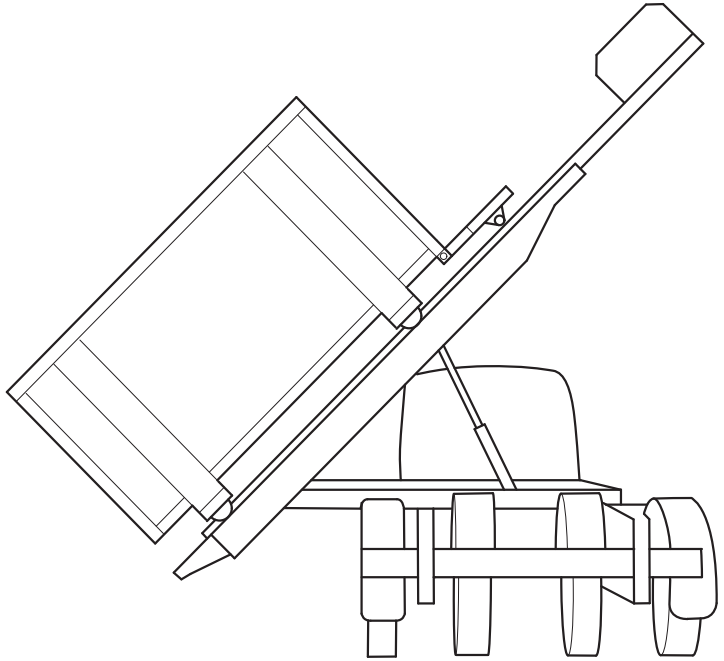

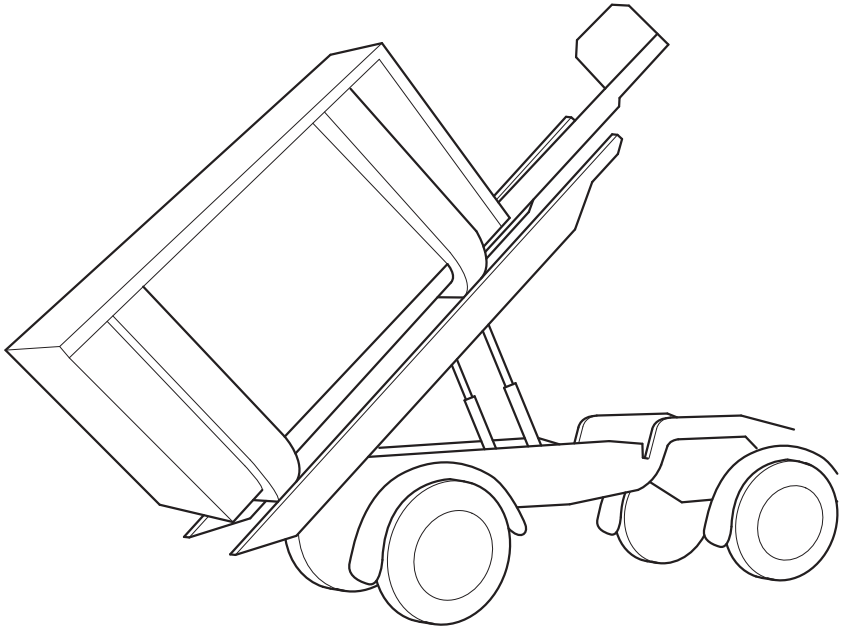

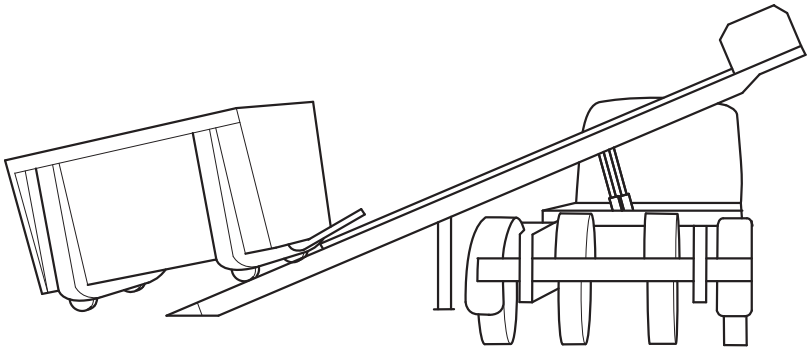

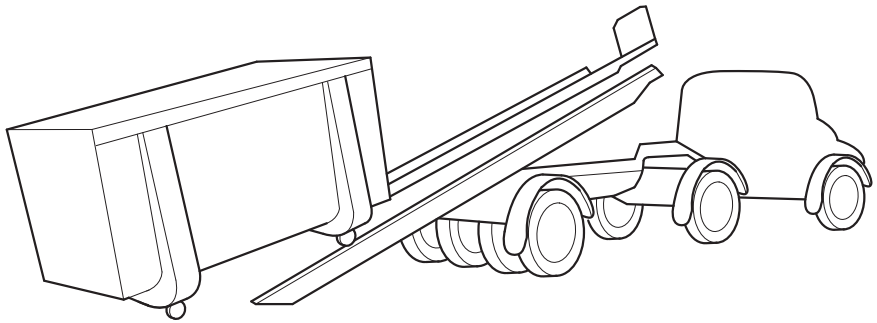

Gebr. Märklin & Cie. GmbH
Stuttgarter Str. 55 - 57
73033 Göppingen
Germany
www.maerklin.com

265928/1116/Sm1Cl
Änderungen vorbehalten
© Gebr. Märklin & Cie. GmbH