Einzelteile der Lokomotive 37638

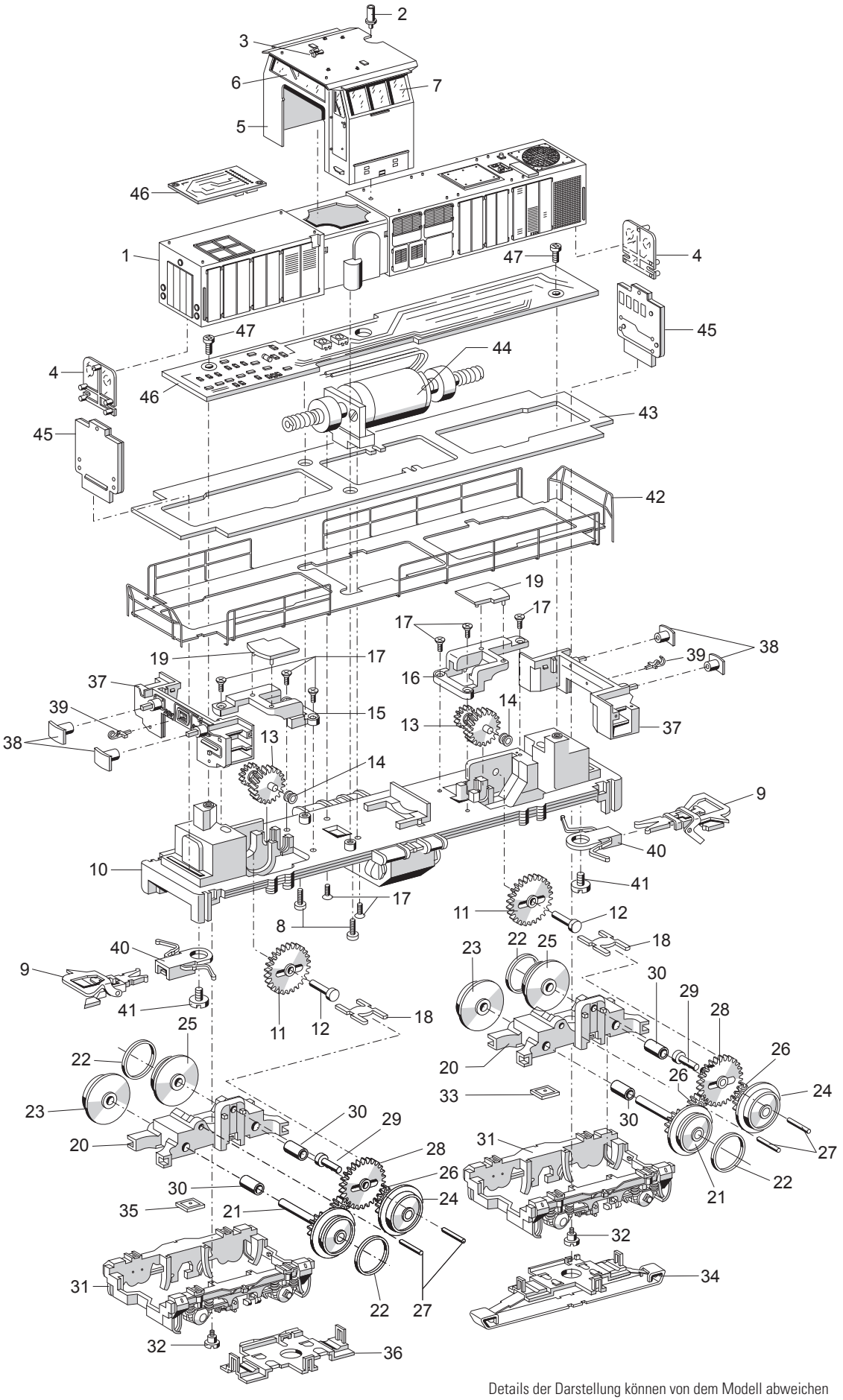

Details der Darstellung können von dem Modell abweichen

Einzelteile der Lokomotive 37638

Lfd. Nr.	Benennung	Bestell-Nr.
1	Lok-Gehäuse	131 268
2	Auspuff	309 614
3	Horn, groß	111 093
	Horn, klein	111 094
4	Lichtkörper	207 971
5	Führerhaus	131 271
6	Stirnfenster	209 228
7	Seitenfenster	209 227
8	Zylinderschraube	785 110
9	Kupplung	7 203
10	Träger	131 276
	mit	
11	Zwischenrad	223 380
12	Lagerbolzen	209 503
13	Antriebswelle	209 218
14	Lagerbuchse	280 800
15	Lagerbock, hinten	207 981
16	Lagerbock, vorne	207 979
17	Senkschraube	786 790
18	Mitnehmer	207 982
19	Abdeckung	212 694
20	Treibgestell (komplett)	209 212
	mit	
21	Treibachsenteil mit Haftreifen	209 214
22	Haftreifen	7 154
23	Treibrad	254 420
24	Treibachsenteil	209 215
25	Treibrad mit Haftreifen	253 870
26	Zahnrad	208 433
27	Lagerbolzen	231 840
28	Zwischenrad	223 380
29	Lagerbolzen	209 503
30	Buchse	212 067
31	Drehgestellblende	312 837
32	Zylinderansatzschraube	755 020
33	Kontaktplatte	209 216
34	Schleifer	209 217
35	Kontaktplatte	231 121
36	Masseschleifer	212 808
37	Pufferbohle	131 279
38	Puffer	220 697
39	Haken	312 854
40	Kupplungsschacht	286 400
41	Zylinderschraube	750 180
42	Geländer	131 280
43	Umlauf	131 278
44	Motor (komplett)	209 219
45	Beleuchtungseinheit	123 906
46	Leiterplatte mit Decoder	131 281
47	Zylinderschraube	786 750

Gebr. Märklin & Cie. GmbH
Postfach 860
D-73008 Göppingen
www.maerklin.de

37638/0408/SmEf
Änderungen vorbehalten
© Gebr. Märklin & Cie. GmbH