Einzelteile der Lokomotive 88802

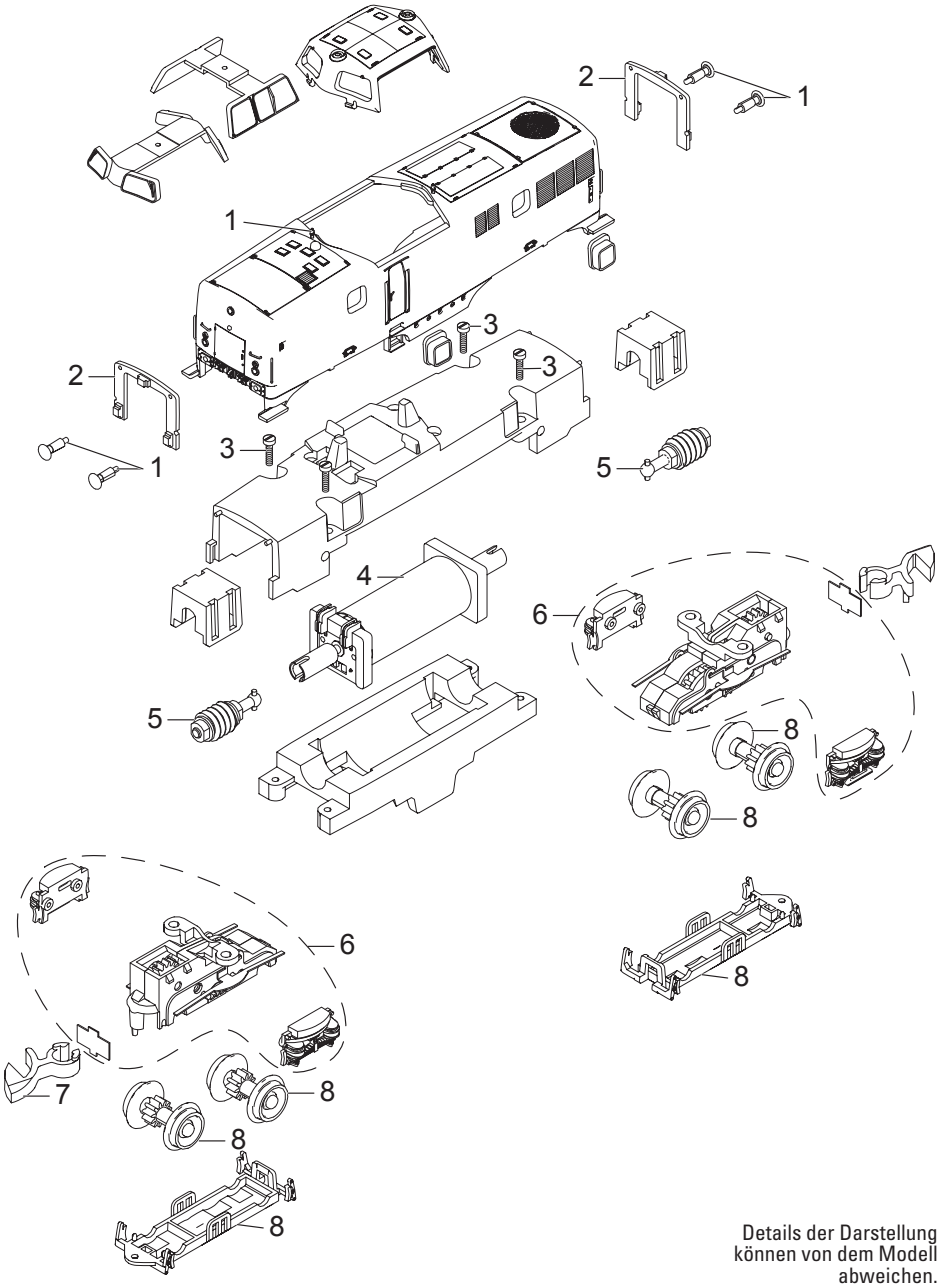

Details der Darstellung können von dem Modell abweichen.