märklin

1

Modell der Diesellok DH 500 Ca Henschel

55500

Inhaltsverzeichnis Seite

Sicherheitshinweise	6
Wichtige Hinweise	6
Funktionen	6
Schaltbare Funktionen	7
Parameter / Register	8
Wartung und Instandhaltung	30
Garantie	33
Ersatzteile	34

Table of Contents Page

Safety Notes	10
Important Notes	10
Functions	10
Controllable Functions	11
Parameter / Register	12
Service and maintenance	30
Guarantee	33
Spare Parts	34

Sommaire Page

Remarques importantes sur la sécurité	14
Information importante	14
Fonctionnement	14
Fonctions commutables	15
Paramètre / Registre	16
Entretien et maintien	30
Garantie	33
Pièces de rechange	34

Indice de contenido Página

Aviso de seguridad	30
Notas importantes	30
Funciones	30
Funciones conmutables	23
Parámetro / Registro	24
El mantenimiento	30
Garantía	33
Recambios	34

Inhoudsopgave Pagina

Veiligheidsvoorschriften	18
Belangrijke aanwijzing	18
Functies	18
Schakelbare functies	19
Parameter / Register	20
Onderhoud en handhaving	30
Garantie	33
Onderdelen	34

Indice del contenuto Pagina

Avvertenze per la sicurezza	26
Avvertenze importanti	26
Funzioni	26
Funzioni commutabili	27
Parametro / Registro	28
Manutenzione ed assistere	30
Garanzia	33
Pezzi di ricambio	34

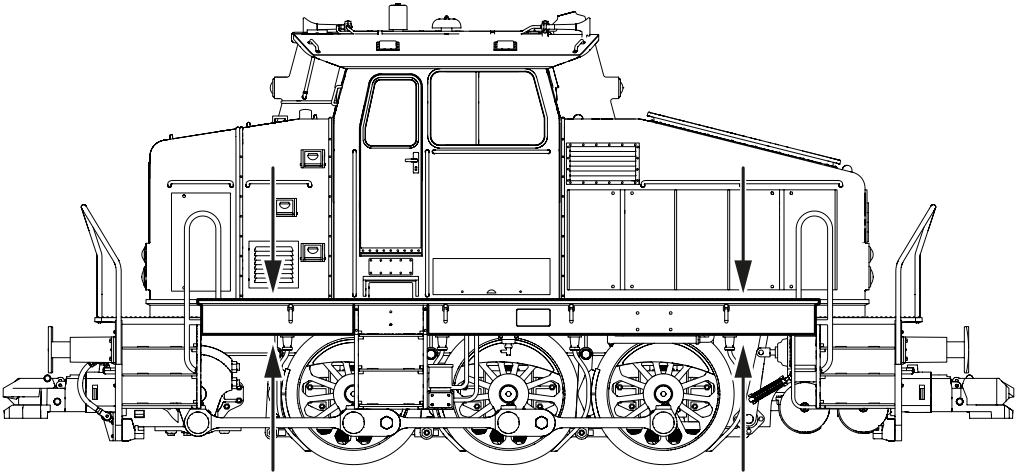

Um die Lok aus der Verpackung zu heben darf die Lok nur an dem Umlauf gehalten werden!

To lift the locomotive out of the packaging, hold it only by the skirt plate!

Pour sortir la locomotive de son emballage, il ne faut la tenir que par la tôle périphérique !

Om de locomotief uit de verpakking te tillen, mag deze alleen aan de omloopplaat worden vastgehouden!

Para sacar la locomotora del embalaje, ¡solo se debe sujetar por la chapa circundante!

Per estrarre la locomotiva dalla confezione, è necessario afferrarla esclusivamente dalla lamiera perimetrale!

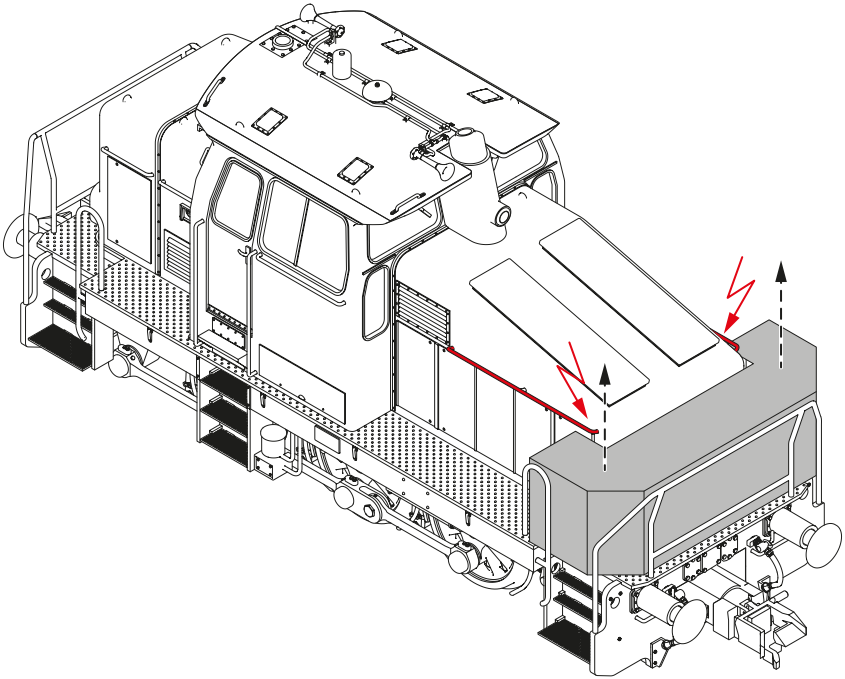

Sicherheitshinweise

- Die Lok darf nur mit einem dafür bestimmten Betriebssystem (Märklin AC, Märklin Delta, Märklin Digital oder DCC) eingesetzt werden.
- Für den konventionellen Betrieb der Lok muss das Anschlussgleis entstört werden. Dazu ist das Entstörset 104770 zu verwenden. Für Digitalbetrieb ist das Entstörset nicht geeignet.
- Das verwendete Gleisanschlusskabel darf maximal 2 Meter lang sein.
- **ACHTUNG!** Funktionsbedingte scharfe Kanten und Spitzen.
- Verbaute LED`s entsprechen der Laserklasse 1 nach Norm EN 60825-1.

Wichtige Hinweise

- Wegen der hohen Leistungsaufnahme dieser Lokomotive ist der Betrieb mit der Mobile Station 60652/60653/60657 nur eingeschränkt möglich.
- Den aktuellsten Stand dieser Bedienungsanleitung finden Sie online auf www.maerklin.de auf der Seite zum Produkt unter „Downloads“.
- Die Bedienungsanleitung und die Verpackung sind Bestandteile des Produktes und müssen deshalb aufbewahrt sowie bei Weitergabe des Produktes mitgegeben werden.
- Für Reparaturen oder Ersatzteile wenden Sie sich bitte an Ihren Märklin-Fachhändler.
- Entsorgung: www.maerklin.com/en/imprint.html

Funktionen

- Mfx-Technologie für Mobile Station / Central Station. Name ab Werk: **DH 500 Henschel**
- Adresse ab Werk: **(Märklin) 51 / (DCC) 3**
- Automatische Systemerkennung mit Priorität auf mfx. (Priorität 2: DCC / Priorität 3: MM)
- Um den Decoder programmieren zu können muss der Pufferspeicher über den Schalter (siehe Seite 30) deaktiviert werden.
- Mit Spannungs-Puffer (um verschmutzte Gleisabschnitte zu überbrücken)
- Das Modell ist für den Betrieb auf Märklin 1-Gleisen entwickelt. Ein Betrieb auf anderen Gleissystemen geschieht auf eigenes Risiko.
- Im Analogbetrieb stehen nur die Fahr- und Lichtwechselfunktionen zur Verfügung.

Allgemeiner Hinweis zur Vermeidung elektromagnetischer Störungen: Um den bestimmungsgemäßen Betrieb zu gewährleisten, ist ein permanenter, einwandfreier Rad-Schiene-Kontakt der Fahrzeuge erforderlich. Führen Sie keine Veränderungen an stromführenden Teilen durch.

Schaltbare Funktionen	
Spitzensignal	F0
Telex-Kupplung, mit Geräusch	F1
Betriebsgeräusch [1]	F2
Geräusch: Pfeife lang	F3
Führerstandsbeleuchtung	F4
Hintergrundgeräusch: Betriebswerk	F5
Geräusch: Gespräch Wartungstrupp	F6
Geräusch: Gestänge schmieren	F7
Geräusch: Diesel nachfüllen	F8
ABV, aus	F9
Geräusch: Bremsenquietschen aus	F10
Geräusch: Motor starten, Sequenz [2]	F11
Geräusch: Druckluft ablassen	F12
Geräusch: Bremsentest, Abfolge	F13
Geräusch: Lüftungsklappe öffnen	F14
Geräusch: Lüftungsklappe schließen	F15
Geräusch: Pfeife kurz	F16
Rangiergang	F17
Geräusch: Läutewerk	F18
Geräusch: Kabinenfunk	F19

Schaltbare Funktionen	
Geräusch: Führerstandstüre öffnen	F20
Geräusch: Führerstandstüre schließen	F21
Geräusch: Scheibenwischer	F22
Geräusch: Schienenstöße	F23
Spitzensignal vorne aus	F24
Spitzensignal hinten aus	F25
Geräusch: Ansage	F26

1 mit Zufallsgeräuschen
2 Lok innerhalb von 10 Sekunden in Betrieb nehmen, sonst schaltet der Motor wieder ab

CV		Bedeutung	Wert für 6021	Wert DCC
01		Adresse	01 – 80	1 – 127 (3) CV 29/Bit 5 = 0
02	PoM	Minimalgeschwindigkeit	—	0 – 255 (8)
03	PoM	Anfahrverzögerung	01 – 63	0 – 255 (4)
04	PoM	Bremsverzögerung	01 – 63	0 – 255 (4)
05	PoM	Maximalgeschwindigkeit	01 – 63	0 – 255 (162)
08		Werkreset/Herstellerkennung	08	08 (131)
13	PoM	Funktionen F1 - F8 im Analogbetrieb	—	0 – 255 (0)
14	PoM	Funktionen F9 - F15 und Licht im Analogbetrieb	—	0 – 255 (1)
17		Erweiterte Adresse (oberer Teil CV29 Bit 5 =1)	—	192 – 231 (192)
18		Erweiterte Adresse (unterer Teil CV29 Bit 5 =1)	—	0 – 255 (128)
19		Traktionsadresse	—	0 – 255 (0)
21	PoM	Funktionen F1 - F8 bei Traktion	—	0 – 255 (0)
22	PoM	Funktionen F9 - F15 und Licht bei Traktion	—	0 – 255 (0)
29		Bit 0: Umpolung Fahrtrichtung Bit 1: Anzahl Fahrstufen 14 oder 28/128 Bit 2: Analogbetrieb aus/an Bit 4: immer an Bit 5: Adressumfang 7 Bit / 14 Bit	—	0 / 1 (0)* 0 / 2 (2)* 0 / 4 (4)* 16 * 0 / 32 (0)*

CV		Bedeutung	Wert für 6021	Wert DCC
50	PoM	alternative Formate Bit 0 analog AC Bit 1 analog DC Bit 2 Motorola Bit 3 mfx	—	 0 / 1 (1)* 0 / 2 (2)* 0 / 4 (4)* 0 / 8 (8)*
60	PoM	Multibahnhofsansage Bit 0 – 3 = Anzahl der Bahnhöfe Bit 4 = letzter Bahnhof kehrt Reihenfolge um Bit 5 = Lokrichtung bestimmt Reihenfolge Bit 6 = Reihenfolge Grundeinstellung	—	0 – 126 (1)
61	PoM	Zufallsgeräusch: Intervall min.	—	0 – 255 (1)
62	PoM	Zufallsgeräusch: Intervall max.	—	0 – 255 (0)
63	PoM	Lautstärke	01 - 63 (63)	0 – 255 (255)
66	PoM	Trimm rückwärts	—	0 – 255 (128)
95	PoM	Trimm vorwärts	—	0 – 255 (128)

( ) Werte = Werkseinstellung
* Die Werte der gewünschten Einstellungen sind zu addieren!
Z.B. Anzahl der Fahrstufen 28/128 = 2 + DCC Betrieb mit Bremsstrecke = 4, ergibt Wert = 6

Safety Notes

- This locomotive is to be used only with an operating system designed for it (Märklin AC, Märklin Delta, Märklin Digital or DCC).
- The feeder track must be equipped to prevent interference with radio and television reception, when the locomotive is to be run in conventional operation. The 104770 interference suppression set is to be used for this purpose.
- The wire used for feeder connections to the track may only be a maximum of 2 meters / 78 inches long.
- **WARNING!** Sharp edges and points required for operation.
- The LEDs in this item correspond to Laser Class 1 according to Standard EN 60825-1.

Important Notes

- Due to the high power requirements for this heavy locomotive, there are only limited possibilities for operation with the 60652/60653/60657 Mobile Station.
- The current version of these operating instructions can be found at www.maerklin.de on the page for this product under „Downloads".
- The operating instructions and the packaging are a component part of the product and must therefore be kept as well as transferred along with the product to others.
- Please see your authorized Märklin dealer for repairs or spare parts.
- Disposing: www.maerklin.com/en/imprint.html

Functions

- Mfx technology for the Mobile Station / Central Station. Name set at the factory: **DH 500 Henschel**
- Address set at the factory: **(Märklin) 51 / (DCC) 3**
- Automatic system recognition with priority for mfx. (Priority 2: DCC / Priority 3: MM)
- To program the decoder, the buffer memory must be disabled using the switch (see page 30).
- Voltage buffer included (to buffer dirty areas of track)
- The model is designed for operation on Märklin 1 Gauge track. As the consumer you assume the risk for operating on other makes of track.
- Only the train control functions and headlight changeover feature are available in analog operation.

General Note to Avoid Electromagnetic Interference: A permanent, flawless wheel-rail contact is required in order to guarantee operation for which a model is designed. Do not make any changes to current-conducting parts.

Controllable Functions	
Headlights	F0
Telex coupler, with sound	F1
Operating sounds [1]	F2
Sound effect: Long whistle blast	F3
Engineer's cab lighting	F4
Background sound: Depot	F5
Sound effect: Maintenance group talking	F6
Sound effect: Lubricate the rods	F7
Sound effect: Replenish Diesel	F8
ABV; OFF	F9
Sound effect: Squealing brakes off	F10
Sound effect: Start engine, sequence [2]	F11
Sound effect: Letting off air	F12
Sound effect: Brake test, sequence	F13
Sound effect: Opening ventilation hatch	F14
Sound effect: Closing ventilation hatch	F15
Sound effect: Short whistle blast	F16
Low speed switching range	F17
Sound effect: Bell	F18
Sound effect: Cab radio	F19

Controllable Functions	
Sound effect: Cab doors opening	F20
Sound effect: Cab doors closing	F21
Sound effect: Wipers	F22
Sound effect: Rail joints	F23
Headlights in the front off	F24
Rear headlights off	F25
Sound effect: Announcement	F26

1 with random sounds
2 Take control of the locomotive within 10 seconds; otherwise, the engine will shut off again

CV		Discription	6021 Value	DCC Value
01		Address	01 – 80	1 – 127 (3) CV 29/Bit 5 = 0
02	PoM	Minimum Speed	—	0 – 255 (8)
03	PoM	Acceleration delay	01 – 63	0 – 255 (4)
04	PoM	Braking delay	01 – 63	0 – 255 (4)
05	PoM	Maximum speed	01 – 63	0 – 255 (162)
08		Factory Reset / Manufacturer Recognition	08	08 (131)
13	PoM	Functions F1 - F8 in analog operation	—	0 – 255 (0)
14	PoM	Functions F9 - F15 and lights in analog operation	—	0 – 255 (1)
17		Extended address (upper part CV29 Bit 5 = 1)	—	192 – 231 (192)
18		Extended address (lower part CV29 Bit 5 = 1)	—	0 – 255 (128)
19		Multiple Unit Address	—	0 – 255 (0)
21	PoM	Functions F1 - F8 on Multiple Unit	—	0 – 255 (0)
22	PoM	Functions F9 - F15 and lights on Multiple Unit	—	0 – 255 (0)
29		Bit 0: Reversing direction Bit 1: Number of speed levels 14 or 28/128 Bit 2: Analog operation off/on Bit 4: always on Bit 5: Address length 7 Bit / 14 Bit	—	0 / 1 (0)* 0 / 2 (2)* 0 / 4 (4)* 16 * 0 / 32 (0)*

CV		Discription	6021 Value	DCC Value
50	PoM	Alternative Formats Bit 0 analog AC Bit 1 analog DC Bit 2 Motorola Bit 3 mfx	—	 0 / 1 (1)* 0 / 2 (2)* 0 / 4 (4)* 0 / 8 (8)*
60	PoM	Multiple station announcements Bit 0 – 3 = Number of stations Bit 4 = Last station reverses the sequence. Bit 5 = Locomotive direction determines the sequence. Bit 6 = Basic setting for sequence.	—	0 – 126 (1)
61	PoM	Random sound: Interval min.	—	0 – 255 (1)
62	PoM	Random sound: Interval max.	—	0 – 255 (0)
63	PoM	Volume	01 - 63 (63)	0 – 255 (255)
66	PoM	Reverse trim	—	0 – 255 (128)
95	PoM	Forward trim	—	0 – 255 (128)

( ) Values = factory settings
* The values for the desired setting must be added!
Example: The number of speed levels 28/128 = 2 + DCC operation with a braking route = 4, results in the value = 6

Remarques importantes sur la sécurité

- La locomotive ne peut être mise en service qu'avec un système d'exploitation adéquat (Märklin AC, Märklin Delta, Märklin Digital ou DCC).
- Pour l'exploitation de la locomotive en mode conventionnel, la voie de raccordement doit être déparasitée. A cet effet, utiliser le set de déparasitage réf. 104770. Le set de déparasitage ne convient pas pour l'exploitation en mode numérique.
- Le câble de raccordement à la voie utilisé ne doit en aucun cas dépasser deux mètres.
- **ATTENTION!** Pointes et bords coupants lors du fonctionnement du produit.
- Les DEL installées correspondent à la classe laser 1 selon la norme EN 60825-1.

Information importante

- Du fait de l'importance de la puissance absorbée de cette locomotive, l'exploitation avec la Mobile Station 60652/60653/60657 n'est possible que dans certaines limites.
- La version la plus récente de cette notice d'utilisation est disponible en ligne sur www.maerklin.de, sur la page du produit, sous «Téléchargements».
- La notice d'utilisation et l'emballage font partie intégrante du produit ; ils doivent donc être conservés et, le cas échéant, transmis avec le produit.
- Pour toute réparation ou remplacement de pièces, adresses-vous à votre détaillant-spécialiste Märklin.
- Elimination : www.maerklin.com/en/imprint.html

Fonctionnement

- Technologie mfx pour Mobile Station / Central Station. Nom en codee en usine: **DH 500 Henschel**
- Adresse encodée en usine: **(Märklin) 51 / (DCC) 3**
- Identification automatique du mode d'exploitation (mfx prioritaire / Priorité 2 : DCC / Priorité 3 : MM).
- Pour pouvoir programmer le décodeur, il faut désactiver la mémoire tampon à l'aide du commutateur (voir page 30).
- Avec tampon de tension (afin de pallier les sections de voie encrassées)
- Le modèle réduit est conçu pour rouler sur des voies Märklin 1. Le faire rouler sur des voies d'autres systèmes comporte des risques.
- En mode d'exploitation analogique, seules les fonctions relatives à la conduite et à l'inversion des feux sont disponibles.

Indication d'ordre général pour éviter les interférences électromagnétiques: La garantie de l'exploitation normale nécessite un contact roue-rail permanent et irréprochable. Ne procédez à aucune modification sur des éléments conducteurs de courant.

Fonctions commutables	
Fanal	F0
Attelage Telex, avec bruitage	F1
Bruit d'exploitation [1]	F2
Bruitage : sifflet longueur	F3
Eclairage de la cabine de conduite	F4
Bruit de fond : dépôt	F5
Bruitage : Equipe d'entretien, voix	F6
Bruitage : Lubrifier la tringlerie	F7
Bruitage : Diesel, remise à niveau	F8
ABV, désactivé	F9
Bruitage : Grincement de freins désactivé	F10
Bruitage : Démarrage du moteur, suite [2]	F11
Bruitage : Échappement de l'air comprimé	F12
Bruitage : Test des freins, suite	F13
Bruitage : Ouverture du clapet d'aération	F14
Bruitage : Fermeture du clapet d'aération	F15
Bruitage : sifflet court	F16
Vitesse de manœuvre	F17
Bruitage : Sonnerie	F18
Bruitage : Radio cabine	F19

Fonctions commutables	
Bruitage : Ouverture des portes du poste de conduite	F20
Bruitage : Fermeture des portes du poste de conduite	F21
Bruitage : Essuie-glace	F22
Bruitage : Joints de rail	F23
Fanal à l'avant éteint	F24
Fanal à l'arrière éteint	F25
Bruitage : Annonce	F26

1 avec bruits aléatoires
2 Mettre la locomotive en marche dans les 10 secondes, sinon le moteur s'arrête à nouveau

CV		Affectation	6021 Valeur	DCC Valeur
01		Adresse	01 – 80	1 – 127 (3) CV 29/Bit 5 = 0
02	PoM	Vitesse minimale	—	0 – 255 (8)
03	PoM	Temporisation d'accélération	01 – 63	0 – 255 (4)
04	PoM	Temporisation de freinage	01 – 63	0 – 255 (4)
05	PoM	Vitesse maximale	01 – 63	0 – 255 (162)
08		Réinitialisation d'usine/identification du fabricant	08	08 (131)
13	PoM	Fonctions F1 - F8 en mode analogique	—	0 – 255 (0)
14	PoM	Fonctions F9 - F15 et éclairage en mode analogique	—	0 – 255 (1)
17		Adresse étendue (partie supérieure CV29 Bit 5 = 1)	—	192 – 231 (192)
18		Adresse étendue (partie inférieure CV29 Bit 5 = 1)	—	0 – 255 (128)
19		Adresse traction	—	0 – 255 (0)
21	PoM	Fonctions F1 - F8 pour traction	—	0 – 255 (0)
22	PoM	Fonctions F9 - F15 et éclairage traction	—	0 – 255 (0)
29		Bit 0: Inv. polarité Sens de marche Bit 1: Nombre de crans de marche 14 ou 28/128 Bit 2: Mode analogique désactivé/activé Bit 4: Toujours allumé Bit 5: Capacité d'adresses 7 Bit / 14 Bit	—	0 / 1 (0)* 0 / 2 (2)* 0 / 4 (4)* 16 * 0 / 32 (0)*

CV		Affectation	6021 Valeur	DCC Valeur
50	PoM	Formats alternatifs Bit 0 analogique AC Bit 1 analogique DC Bit 2 Motorola Bit 3 mfx	—	0 / 1 (1)* 0 / 2 (2)* 0 / 4 (4)* 0 / 8 (8)*
60	PoM	Annonce multi-gares Bit 0 – 3 = nombre de gares Bit 4 = la dernière gare inverse l'ordre Bit 5 = la direction de la locomotive détermine l'ordre Bit 6 = ordre du paramétrage de base	—	0 – 126 (1)
61	PoM	Bruit aléatoires: Intervalle min.	—	0 – 255 (1)
62	PoM	Bruit aléatoires: Intervalle max.	—	0 – 255 (0)
63	PoM	Volume	01 - 63 (63)	0 – 255 (255)
66	PoM	Limitation de la vitesse arrière (« Reverse trim »)	—	0 – 255 (128)
95	PoM	Limitation de la vitesse avant (« Forward trim »)	—	0 – 255 (128)

( ) Valeurs = paramétrage départ usine

* Il convient d'additionner les valeurs des paramétrages souhaités !
P. ex. le nombre des crans de marche 28/128 = 2 + DCC Exploitation avec distance de freinage = 4, donne la valeur = 6

Veiligheidsvoorschriften

- De loc mag alleen met een daarvoor bestemd bedrijfs-systeem (Märklin AC, Märklin Delta, Märklin digitaal of DCC) gebruikt worden.
- Voor het conventionele bedrijf met de loc dient de aansluitrail te worden ontstoort. Hiervoor dient men de ontstoor-set 104770 te gebruiken. Voor het digitale bedrijf is deze ontstoor-set niet geschikt.
- De gebruikte aansluitkabel mag maximaal 2 meter lang zijn.
- **OPGEPAST!** Functionele scherpe kanten en punten.
- Ingebouwde LED's komen overeen met de laserklasse 1 volgens de norm EN 60825-1.

Belangrijke aanwijzing

- Het bedrijf met het Mobile Station 60652/60653/60657 is bij deze locomotief, in verband met het hoge benodigde vermogen, maar beperkt mogelijk.
- De meest recente versie van deze bedieningshandleiding is te vinden op www.maerklin.de op de productpagina onder Downloads.
- De gebruiksaanwijzing en de verpakking zijn een bestand-deel van het product en dienen derhalve bewaard en meegeleverd te worden bij het doorgeven van het product.
- Voor reparatie of onderdelen kunt u zich tot uw Märklin handelaar wenden.
- Afdanken: www.maerklin.com/en/imprint.html

Functies

- Mfx-technologie voor het Mobile Station / Central Station. Naam af de fabriek: **DH 500 Henschel**
- Vanaf de fabriek ingesteld: **(Märklin) 51 / (DCC) 3**
- Automatische systeemherkenning met prioriteit op mfx. (Prioriteit 2: DCC / Prioriteit 3: MM)
- Om de decoder te kunnen programmeren, moet het buffergeheugen via de schakelaar (zie pagina 30) worden uitgeschakeld.
- Met spanningsbuffer (voor het overbruggen van verontreinigde spoortrajecten)
- Het model is ontwikkeld voor het gebruik op het Märklin Spoor 1 railsysteem. Het gebruik op een ander railsysteem geschied op eigen risico.
- In analoogbedrijf zijn alleen de rij- en lichtwissel-functies beschikbaar.

Algemene aanwijzing voor het vermijden van elektromagnetische storingen: Om een betrouwbaar bedrijf te garanderen is een permanent, vlekkeloos wielas - rail contact van het voertuig noodzakelijk. Voer geen wijzigingen uit aan de stroomvoerende delen.

Schakelbare functies	
Frontsein	F0
Telexkoppeling, met geluid	F1
Bedrijfsgeluid [1]	F2
Geluid: Fluit lang	F3
Cabineverlichting	F4
Achtergrondgeluiden: depot	F5
Geluid: Gesprek onderhoudspers.	F6
Geluid: Drijfstangen smeren	F7
Geluid: Diesel bijvullen	F8
ABV, uit	F9
Geluid: Piepende remmen uit	F10
Geluid: Motor starten, volgorde [2]	F11
Geluid: Perslucht afblazen	F12
Geluid: Remtest, volgorde	F13
Geluid: Ventilatieklep open	F14
Geluid: Ventilatieklep dicht	F15
Geluid: Fluit kort	F16
Rangeerstand	F17
Geluid: Luidklok	F18
Geluid: Telerail	F19

Schakelbare functies	
Geluid: Deur stuurstand openen	F20
Geluid: Deur stuurstand sluiten	F21
Geluid: Ruitenwissers	F22
Geluid: Raillassen	F23
Frontsein voor uit	F24
Frontsein achter uit	F25
Geluid: Omroepbericht	F26

1 met toevalsgeluiden
2 Zet de locomotief binnen 10 seconden in bedrijf, anders schakelt de motor weer uit

CV		Betekenis	Waarde 6021	Waarde DCC
01		Adres	01 – 80	1 – 127 (3) CV 29/Bit 5 = 0
02	PoM	Minimale snelheid	—	0 – 255 (8)
03	PoM	Optrekvertraging	01 – 63	0 – 255 (4)
04	PoM	Afremvertraging	01 – 63	0 – 255 (4)
05	PoM	Maximumsnelheid	01 – 63	0 – 255 (162)
08		Fabrieksinstelling/fabriekherkenning	08	08 (131)
13	PoM	functies F1 - F8 in analoogbedrijf	—	0 – 255 (0)
14	PoM	functies F9 - F15 en licht in analoogbedrijf	—	0 – 255 (1)
17		Uitgebreld adres (bovenste gedeelte CV29 Bit 5 = 1)	—	192 – 231 (192)
18		Uitgebreld adres (onderste gedeelte CV29 Bit 5 = 1)	—	0 – 255 (128)
19		tractieadres	—	0 – 255 (0)
21	PoM	functies F1 - F8 in tractie	—	0 – 255 (0)
22	PoM	functies F9 - F15 en licht in tractie	—	0 – 255 (0)
29		Bit 0: Ompolen rijrichting Bit 1: Aantal rijstappen 14 of 28/128 Bit 2: Analoogbedrijf uit/aan Bit 4: Altijd aan Bit 5: Adresomvang 7 Bit / 14 Bit	—	0 / 1 (0)* 0 / 2 (2)* 0 / 4 (4)* 16 * 0 / 32 (0)*

CV		Betekenis	Waarde 6021	Waarde DCC
50	PoM	alternatief formaat Bit 0 analoog AC Bit 1 analoog DC Bit 2 Motorola Bit 3 mfx	—	0 / 1 (1)* 0 / 2 (2)* 0 / 4 (4)* 0 / 8 (8)*
60	PoM	Multi-stationsomroep Bit 0 – 3 = aantal stations Bit 4 = laatste station keert de volgorde om Bit 5 = loc richting bepaald de volgorde Bit 6 = volgorde basis instelling	—	0 – 126 (1)
61	PoM	Toevalsgeluid: Interval min.	—	0 – 255 (1)
62	PoM	Toevalsgeluid: Interval max.	—	0 – 255 (0)
63	PoM	Volume	01 - 63 (63)	0 – 255 (255)
66	PoM	Achteruit trimmen	—	0 – 255 (128)
95	PoM	Vooruit trimmen	—	0 – 255 (128)

( ) waarde = fabrieksinstelling

* De waarden van de gewenste instellingen dienen bij elkaar opgeteld te worden!
Bijv. aantal rijstappen 28/128 = 2 + DCC bedrijf met afremtraject = 4, geeft een waarde van 2+4=6.

Aviso de seguridad

- La locomotora solamente debe funcionar en un sistema de corriente propio (Märklin AC, Märklin Delta, Märklin Digital o DCC).
- Para el funcionamiento convencional de la locomotora deben suprimirse las interferencias en la vía de conexión de la alimentación. Para ello debe emplearse el set supresor de interferencias 104770. El set supresor de interferencias no es adecuado para el funcionamiento en modo digital.
- El cable de conexión a la vía utilizado debe tener una longitud máxima de 2 metros.
- **¡ATENCIÓN!** Esquinas y puntas afiladas condicionadas a la función.
- Los LEDs incorporados corresponden a la clase de láser 1 según la norma europea EN 60825-1.

Notas importantes

- Debido a la elevada potencia absorbida por esta locomotora, el funcionamiento con la Mobile Station 60652/60653/60657 es posible tan solo de forma limitada.
- Encontrará la última versión de este manual de instrucciones en la sección de «Descargas» de la página del producto en www.maerklin.de.
- Las instrucciones de empleo y el embalaje forman parte íntegra del producto y, por este motivo, deben guardarse y entregarse junto con el producto en el caso de venderlo o transmitirlo a otro.
- Para reparaciones o recambios contacte con su proveedor Märklin especializado.
- Eliminación: www.maerklin.com/en/imprint.html

Funciones

- Tecnología mfx para la Mobile Station / Central Station. Nombre de fabrica: **DH 500 Henschel**
- Código de fábrica: **(Märklin) 51 / (DCC) 3**
- Reconocimiento automático del sistema con prioridad para mfx. (Prioridad 2: DCC / Prioridad 3: MM)
- Para poder programar el decodificador, es necesario desactivar la memoria intermedia mediante el interruptor (véase la página 30).
- Con tamponaje de tensión (para salvar tramos de vías sucios)
- El modelo en miniatura ha sido desarrollado para el funcionamiento en vías Märklin 1. El uso en otros sistemas de vías se realiza por cuenta y riesgo del propio usuario.
- En funcionamiento en modo analógico están disponibles únicamente las funciones de tracción y de alternancia de luces.

Consejo general para evitar las interferencias electromagnéticas: Para garantizar un funcionamiento según las previsiones se requiere un contacto rueda-carril de los vehículos permanente sin anomalías. No realice ninguna modificación en piezas conductoras de la corriente.

Funciones conmutables	
Faros frontales	F0
Enganche Telex, con sonido	F1
Ruido: Ruido de explotación [1]	F2
Ruido del silbido larga	F3
Alumbrado interior de la cabina	F4
Ruido de fondo: centro de operaciones	F5
Ruido: Conversación con cuadrilla de matenimiento	F6
Ruido: Lubricar el varillaje	F7
Ruido: Añadir Diésel	F8
ABV, apagado	F9
Ruido: Desconectar chirrido de los frenos	F10
Ruido: Arranque del motor, secuencia [2]	F11
Ruido: Purgar aire comprimido	F12
Ruido: Prueba de frenos, secuencia	F13
Ruido: Abrir compuerta de ventilación	F14
Ruido: Cerrar compuerta de ventilación	F15
Ruido del silbido corta	F16
Maniobrar (velocidad lenta)	F17
Ruido: Timbre	F18
Ruido: Radio de cabina	F19
Ruido: Abrir la puerta de la cabina de conducción	F20

Funciones conmutables	
Ruido: Cerrar la puerta de la cabina de conducción	F21
Ruido: Limpiaparabrisas	F22
Ruido: Juntas de carriles	F23
Señal de cabeza delantera apagada	F24
Señal de cabeza trasera apagada	F25
Ruido: Locución	F26

1 con ruidos aleatorios

2 Poner en marcha la locomotora en un plazo de 10 segundos; de lo contrario, el motor se volverá a apagar.

CV		Significado	Valor para 6021	Valor DCC
01		Códigos	01 – 80	1 – 127 (3) CV 29/Bit 5 = 0
02	PoM	Velocidad mínima	—	0 – 255 (8)
03	PoM	Arranque progresivo	01 – 63	0 – 255 (4)
04	PoM	Frenado progresivo	01 – 63	0 – 255 (4)
05	PoM	Velocidad máxima	01 – 63	0 – 255 (162)
08		Reset de fábrica/código de fabricante	08	08 (131)
13	PoM	Funciones F1 - F8 en el modo analógico	—	0 – 255 (0)
14	PoM	Funciones F9 - F15 y luces en el modo analógico	—	0 – 255 (1)
17		Dirección ampliada (parte superior CV29 Bit 5 =1)	—	192 – 231 (192)
18		Dirección ampliada (parte inferior CV29 Bit 5 =1)	—	0 – 255 (128)
19		Dirección de tracción	—	0 – 255 (0)
21	PoM	Funciones F1 - F8 en tracción	—	0 – 255 (0)
22	PoM	Funciones F9 - F15 y luces en tracción	—	0 – 255 (0)
29		Bit 0: Cambio de polaridad del sentido de marcha Bit 1: Número de niveles de marcha 14 ó 28/128 Bit 2: Desactivar/activar funcionamiento analógico Bit 4: Siempre encendido Bit 5: Tamaño de direcciones 7 Bits / 14 Bits	—	0 / 1 (0)* 0 / 2 (2)* 0 / 4 (4)* 16 * 0 / 32 (0)*

CV		Significado	Valor para 6021	Valor DCC
50	PoM	Formatos alternativos Bit 0 analógicas AC Bit 1 analógicas DC Bit 2 Motorola Bit 3 mfx	—	0 / 1 (1)* 0 / 2 (2)* 0 / 4 (4)* 0 / 8 (8)*
60	PoM	Locución en múltiples estaciones Bit 0 – 3 = Número de estaciones Bit 4 = La última estación invierte el orden de reproducción Bit 5 = El sentido de la locomotora determina el orden Bit 6 = Configuración básica de orden de reproducción	—	0 – 126 (1)
61	PoM	Ruido aleatorios: Intervalo min.	—	0 – 255 (1)
62	PoM	Ruido aleatorios: Intervalo max.	—	0 – 255 (0)
63	PoM	Volumen	01 - 63 (63)	0 – 255 (255)
66	PoM	Corrección de marcha atrás	—	0 – 255 (128)
95	PoM	Corrección de marcha adelante	—	0 – 255 (128)

( ) Valores = Configuración de fábrica

* ¡Los valores de la configuración deseada deben sumarse!
P. ej. un número de niveles de marcha 28/128 = 2 + funcionamiento en modo DCC con tramo de frenado = 4, arroja un valor de = 6

Avvertenze per la sicurezza

- Tale locomotiva deve essere impiegata soltanto con un sistema di funzionamento adeguato per questa (Märklin AC, Märklin Delta, Märklin Digital oppure DCC).
- Per il funzionamento tradizionale della locomotiva il binario di alimentazione deve essere protetto dai disturbi. A tale scopo si deve impiegare il corredo antidisturbi 104770. Tale corredo antidisturbi non è adatto per il funzionamento Digital.
- Il cavo di collegamento al binario impiegato deve essere lungo al massimo soltanto 2 metri.
- **AVVERTENZA!** Per motivi funzionali i bordi e le punte sono spigolosi.
- I LED incorporati corrispondono alla categoria di laser 1 secondo la Norma EN 60825-1.

Avvertenze importanti

- A causa dell'elevato assorbimento di potenza di questa locomotiva il funzionamento con la Mobile Station 60652/60653/60657 è possibile soltanto limitatamente.
- La versione più attuale di queste istruzioni di azionamento potete trovarla on-line su www.maerklin.de alla pagina del prodotto sotto „Downloads".
- Le istruzioni di impiego e l'imballaggio costituiscono un componente sostanziale del prodotto e devono pertanto venire conservati nonché consegnati insieme in caso di ulteriore cessione del prodotto.
- Per le riparazioni o le parti di ricambio, contrattare il rivenditore Märklin.
- Smaltimento: www.maerklin.com/en/imprint.html

Funzioni

- Tecnologia mfx per Mobile Station / Central Station. Nome di fabrica: **DH 500 Henschel**
- Indirizzo di fabbrica: **(Märklin) 51 / (DCC) 3**
- Riconoscimento automatico del sistema con priorità sul mfx. (Priorità 2: DCC / Priorità 3: MM)
- Per poter programmare il decodificatore, è necessario disattivare la memoria tampone tramite l'interruttore (vedi pagina 30).
- Con accumulatore di tensione (per scavalcare le sezioni di binario insudiciate)
- Tale modello è sviluppato per l'esercizio su binari Märklin 1. Un esercizio su altri sistemi di binario avviene a proprio rischio.
- Nel funzionamento analogico si hanno a disposizione solamente le funzioni di marcia e di commutazione dei fanali.

Avvertenza generale per la prevenzione di disturbi elettromagnetici: Per garantire l'esercizio conforme alla destinazione è necessario un contatto ruota-rotaia dei rotabili permanente, esente da interruzioni. Non eseguite alcuna modificazione ai componenti conduttori di corrente.

Funzioni commutabili	
Illuminazione di testa	F0
Aggancio Telex, con rumore	F1
Rumore: Rumori di esercizio [1]	F2
Rumore: Fischio lunga	F3
Illuminazione della cabina	F4
Rumore di sottofondo: deposito	F5
Rumore: Discorso squadra manutenzione	F6
Rumore: Lubrificare leveraggi	F7
Rumore: Rifornimento gasolio	F8
ABV, spento	F9
Rumore: Stridore dei freni escluso	F10
Rumore: Avvio del motore, sequenza [2]	F11
Rumore: Scarico dell'aria compressa	F12
Rumore: Prova dei freni, sequenza	F13
Rumore: Apertura portello di ventilazione	F14
Rumore: Chiusura portello di ventilazione	F15
Rumore: Fischio breve	F16
Andatura da manovra	F17
Rumore: Campana	F18
Rumore: Radiotrasmittente in cabina	F19

Funzioni commutabili	
Rumore: Apertura porta della cabina di guida	F20
Rumore: Chiusura porta della cabina di guida	F21
Rumore: Tergicristalli	F22
Rumore: Giunzioni delle rotaie	F23
Segnale di testa anteriore spento	F24
Segnale di testa posteriore spento	F25
Rumore: Annuncio	F26

1 con rumori casuali
2 Metti in funzione la locomotiva entro 10 secondi, altrimenti il motore si spegnerà nuovamente

CV		Significato	Valore per 6021	Valore DCC
01		Indirizzo	01 – 80	1 – 127 (3) CV 29/Bit 5 = 0
02	PoM	Velocità minima	—	0 – 255 (8)
03	PoM	Ritardo di avviamento	01 – 63	0 – 255 (4)
04	PoM	Ritardo di frenatura	01 – 63	0 – 255 (4)
05	PoM	Velocità massima	01 – 63	0 – 255 (162)
08		Ripristino di fabbrica/Identificazione di produzione	08	08 (131)
13	PoM	Funzioni F1 - F8 in esercizio analogico	—	0 – 255 (0)
14	PoM	Funzioni F9 - F15 e luci in esercizio analogico	—	0 – 255 (1)
17		Indirizzo ampliato (parte superiore CV29 Bit 5 =1)	—	192 – 231 (192)
18		Indirizzo ampliato (parte inferiore CV29 Bit 5 =1)	—	0 – 255 (128)
19		Indirizzo di trazione	—	0 – 255 (0)
21	PoM	Funzioni F1 - F8 durante trazione	—	0 – 255 (0)
22	PoM	Funzioni F9 - F15 e luci durante trazione	—	0 – 255 (0)
29		Bit 0: Scambio poli senso di marcia Bit 1: Numero gradazioni di marcia 14 o 28/128 Bit 2: Esercizio analogico attivo/escluso Bit 4: Sempre acceso Bit 5: Ampiezza indirizzo 7 Bit / 14 Bit	—	0 / 1 (0)* 0 / 2 (2)* 0 / 4 (4)* 16 * 0 / 32 (0)*

CV		Significato	Valore per 6021	Valore DCC
50	PoM	Formati alternativi Bit 0 analogico AC Bit 1 analogico DC Bit 2 Motorola Bit 3 mfx	—	0 / 1 (1)* 0 / 2 (2)* 0 / 4 (4)* 0 / 8 (8)*
60	PoM	Annuncio di stazione multiplo Bit 0 – 3 = numero delle stazioni Bit 4 = l'ultima stazione fa invertire la sequenza Bit 5 = la direzione della locomotiva determina la sequenza Bit 6 = impostazione di base della sequenza	—	0 – 126 (1)
61	PoM	Rumori casuali: Intervallo min.	—	0 – 255 (1)
62	PoM	Rumori casuali: Intervallo max.	—	0 – 255 (0)
63	PoM	Intensità sonora	01 - 63 (63)	0 – 255 (255)
66	PoM	Taratura all'indietro	—	0 – 255 (128)
95	PoM	Taratura in avanti	—	0 – 255 (128)

( ) Valore = impostazione di fabbrica

* I valori delle impostazioni desiderate si devono addizionare!
Ad es. numero delle gradazioni di marcia 28/128 = 2 + esercizio DCC con tratta di frenatura = 4, determina un valore = 6

Um den Decoder programmieren zu können muss der Pufferspeicher über den Schalter deaktiviert werden.

To program the decoder, the buffer memory must be disabled using the switch.

Pour pouvoir programmer le décodeur, il faut désactiver la mémoire tampon à l'aide du commutateur.

Om de decoder te kunnen programmeren, moet het buffergeheugen via de schakelaar worden uitgeschakeld.

Para poder programar el decodificador, es necesario desactivar la memoria intermedia mediante el interruptor.

Per poter programmare il decodificatore, è necessario disattivare la memoria tampone tramite l'interruttore.

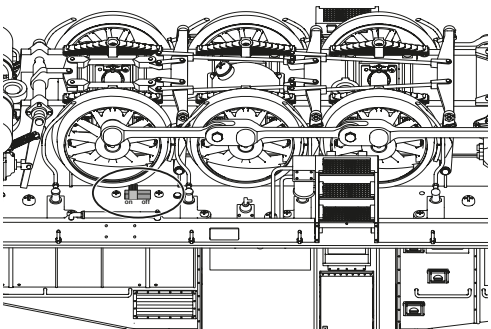

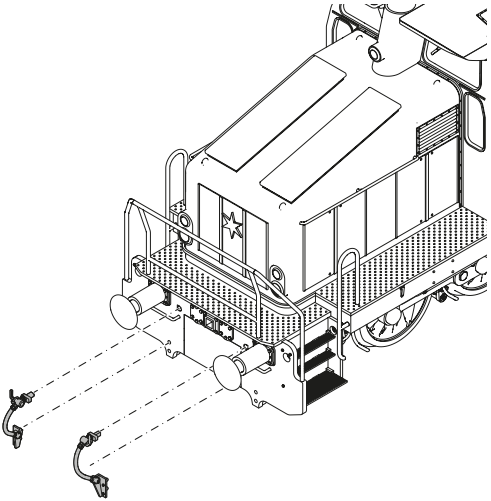

40h

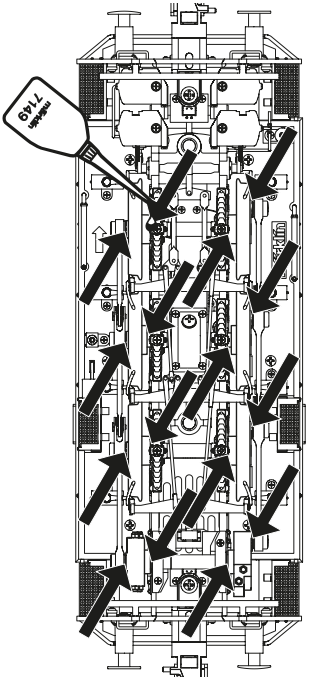
Trix 7149

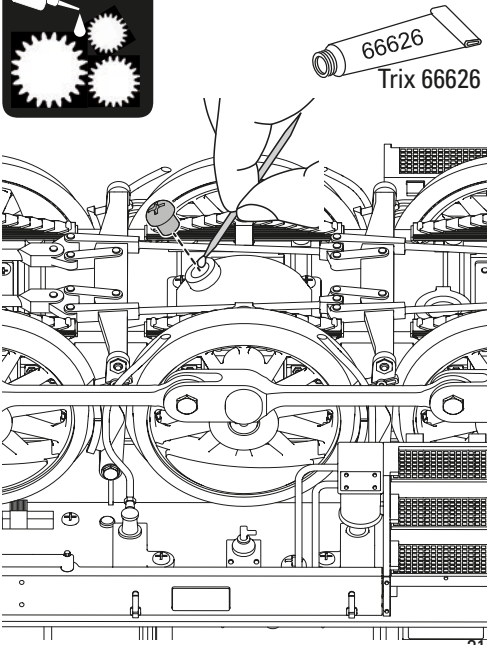
66626
Trix 66626

Bei der Demontage der angebauten Telexkupplung darauf achten, dass das Anschlusskabel der Kupplung an der Lok ausgesteckt werden muss.

When removing the Telex coupler that comes mounted on the locomotive, make sure that the connecting wire or cable for the coupler is unplugged on the locomotive.

Pour le démontage de l'attelage Telex en place, veillez à débrancher le câble de raccordement de l'attelage au niveau de la loco.

Bij het demonteren van de telexkoppeling er op letten dat de aansluitkabel van de koppeling op de loc losgenomen moet worden.

En el desmontaje del enganche Telex adosado, tener presente que el cable de conexión del enganche debe desenchufarse de la locomotora.

In caso di smontaggio dell'aggancio Telex applicato, prestare attenzione al fatto che il cavetto di collegamento del gancio alla locomotiva deve venire disinnestato.

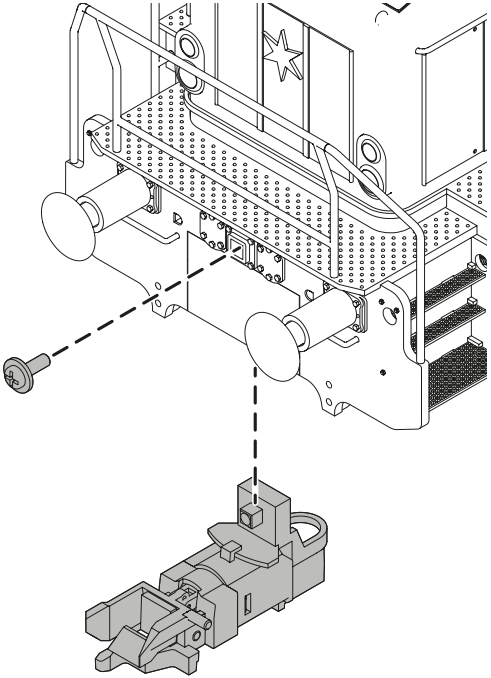

Unabhängig von gesetzlichen Gewährleistungsansprüchen gewährt die Firma Gebr. Märklin & Cie. GmbH beim Kauf dieses Produkts von einem offiziellen Märklin-Fachhändler eine freiwillige Herstellergarantie von 24 Monaten ab Kaufdatum (maximal 60 Monate ab Katalogaustritt) gemäß den Bedingungen unter www.maerklin.de/garantie.

The firm Gebr. Märklin & Cie. GmbH grants a voluntary manufacturer's guarantee of 24 months for this product from the purchase date (maximum of 60 months from appearance in the catalog) from an authorized Märklin specialty dealer. This is independent of the legal warranty claims for the purchase of this product according to the conditions at www.maerklin.de/garantie.

Indépendamment des droits de garantie légaux, la société Gebr. Märklin & Cie. GmbH accorde, pour l'achat de ce produit auprès d'un revendeur Märklin officiel, une garantie fabricant volontaire de 24 mois à compter de la date d'achat (60 mois maximum à compter de la date de sortie du catalogue) et ce conformément aux conditions énoncées sur www.maerklin.de/garantie.

Onafhankelijk van wettelijke garantieaanspraken verleent Gebr. Märklin & Cie. GmbH bij de aankoop van dit product bij een officiële Märklin-dealer een vrijwillige fabrieksgarantie van 24 maanden vanaf de aankoopdatum (maximaal 60 maanden vanaf de verschijning van de catalogus) conform de voorwaarden onder www.maerklin.de/garantie.

Independientemente de los derechos de garantía legales, la empresa Gebr. Märklin & Cie. GmbH ofrece, al adquirir este producto en un distribuidor oficial de Märklin, una garantía voluntaria del fabricante de 24 meses a partir de la fecha de compra (máximo 60 meses a partir de la fecha de publicación del catálogo) de acuerdo con las condiciones que figuran en www.maerklin.de/garantie.

Indipendentemente dalle richieste di garanzia per legge, la ditta Gebr. Märklin & Cie. GmbH al momento dell'acquisto di questo prodotto da un rivenditore specialista ufficiale Märklin accorda una garanzia volontaria del produttore di 24 mesi a partire dalla data di acquisto (al massimo per 60 mesi a partire dall'uscita dal Catalogo) in corrispondenza alle condizioni sotto www.maerklin.de/garantie.

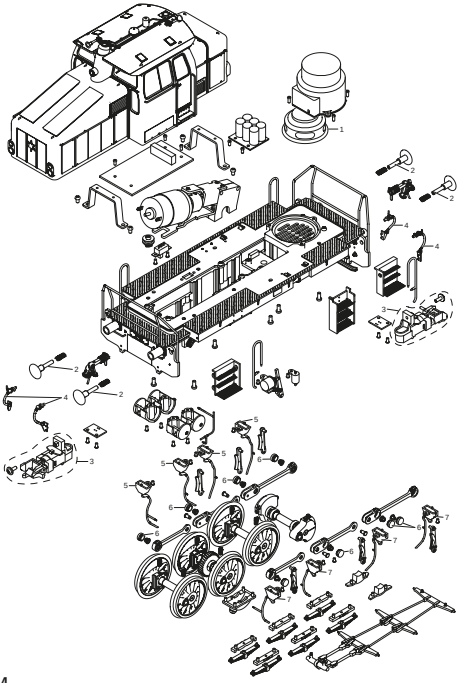

1	Lautsprecher	E432 291
2	Puffer	E434 104
3	Telexkupplung	E439 303
4	Bremsschläuche	E434 105
5	Sandkasten rechts	E434 106
6	Schraubenabdeckung	E431 761
7	Sandkasten links	E434 107
	Decoder	431 932

Hinweis: Einige Teile werden nur ohne oder mit anderer Farbgebung angeboten.
Teile, die hier nicht aufgeführt sind, können nur im Rahmen einer Reparatur im Märklin-Reparatur-Service repariert werden. Details der Darstellung können von dem Modell abweichen.

Note: Several parts are offered unpainted or in another color. Parts that are not listed here can only be repaired by the Märklin repair service department. Details in the image may differ from the model.

Remarque : Certains éléments sont proposés uniquement sans livrée ou dans une livrée différente. Les pièces ne figurant pas dans cette liste peuvent être réparées uniquement par le service de réparation Märklin. Sur le dessin, certains détails peuvent différer du modèle.

Opmerking: enkele delen worden alleen kleurloos of in een andere kleur aangeboden. Delen die niet in de in de lijst voorkomen, kunnen alleen via een reparatie in het Märklin-service-centrum hersteld/vervangen worden. Details in de tekening kunnen afwijken van het model.

Nota: algunas piezas están disponibles sólo sin o con otro color. Las piezas que no figuran aquí pueden repararse únicamente en el marco de una reparación en el servicio de reparación de Märklin. Los detalles mostrados pueden presentar discrepancias respecto al modelo en miniatura.

Avvertenza: Alcuni elementi vengono proposti solo senza o con differente colorazione. I pezzi che non sono qui specificati possono venire riparati soltanto nel quadro di una riparazione presso il Servizio Riparazioni Märklin. I dettagli della raffigurazione possono differire dal modello.

Gebr. Märklin & Cie. GmbH
Stuttgarter Str. 55 - 57
73033 Göppingen
Germany
www.maerklin.com / service@maerklin.de

www.maerklin.com/en/imprint.html

432671/0926/Sm1Pm
Änderungen vorbehalten
© Gebr. Märklin & Cie. GmbH

Erweiterte Decoderwerte, Werkseinstellung

55500

Die folgende Auflistung gibt die Werkseinstellung des Decoders zu 55500 im Bereich Funktionsmapping wieder. Die Einstellungen können mehrfach und jederzeit geändert werden – siehe auch ergänzende Decoderanleitung.
Hinweis: Die Einstellungen zum Funktionsmapping sind sehr komplex und setzen weitreichende Kenntnisse im Umgang mit DCC voraus.

The following listing gives the factory settings in the area of function mapping for the decoder to 55500. These settings can be changed multiple times and at any time. See also supplemental decoder instructions.
Note: The settings for function mapping are very complex and require extensive knowledge of working with DCC.

La liste suivante indique la configuration d'usine du décodeur pour réf. 55500 en ce qui concerne le mappage de fonctions. Les paramètres peuvent être modifiés plusieurs fois et à tout moment – voir également la notice complémentaire du décodeur.
Remarque : Les paramètres relatifs au mappage de fonctions sont très complexes et supposent une bonne connaissance du format DCC.

De volgende tabel omvat de fabrieksinstellingen van de decoder bij 55500 voor functiemapping. De instellingen kunnen altijd worden gewijzigd. Lees ook de aanvullende decoderhandleidng.
Informatie: de instellingen voor functiemapping zijn zeer complex. Hiervoor is uitgebreide kennis van DCC nodig.

El siguiente listado reproduce los valores de configuración de fábrica del decoder 55500 en el área Mapeado de funciones. La configuración se puede modificar varias veces y en todo momento – véanse además las instrucciones complementarias del decoder.
Nota: La configuración relativa al mapeado de funciones es muy compleja y requiere extensos conocimientos en el manejo de DCC.

La seguente elencazione riproduce l'impostazione di fabbrica del Decoder della 55500 nella zona di mappatura delle funzioni. Tali impostazioni possono venire modificate molte volte ed in ogni momento – si vedano anche le istruzioni supplementari del Decoder.
Avvertenza: le impostazioni per la mappatura delle funzioni sono molto complesse e presuppongono delle conoscenze estensive nel trattamento con DCC.

F0	
F1	Aux 4 + Sound 15
F2	
F3	Sound 1
F4	Aux 3
F5	Aux 4 + Sound 26
F6	Sound 7
F7	Sound 25
F8	Sound 19
F9	
F10	
F11	
F12	Sound 14
F13	Sound 5
F14	Sound 21
F15	Sound 22
F16	Sound 2
F17	
F18	Sound 3

F19	Sound 6
F20	Sound 16
F21	Sound 17
F22	Sound 18
F23	Sound 20
F24	
F25	
F26	Sound 4
F27	
F28	
F29	

CV	Wert	Bedeutung
257	57	AnzahlZuweisungen
260	0	Zuweisung1 - Trigger
261	0	Zuweisung1 - Flags
262	160	Zuweisung1 - Event
263	160	Zuweisung2 - Trigger
264	16	Zuweisung2 - Flags
265	80	Zuweisung2 - Event
266	2	Zuweisung3 - Trigger
267	0	Zuweisung3 - Flags
268	208	Zuweisung3 - Event
269	160	Zuweisung4 - Trigger
270	32	Zuweisung4 - Flags
271	82	Zuweisung4 - Event
272	4	Zuweisung5 - Trigger
273	0	Zuweisung5 - Flags
274	84	Zuweisung5 - Event
275	1	Zuweisung6 - Trigger
276	0	Zuweisung6 - Flags
277	85	Zuweisung6 - Event
278	9	Zuweisung7 - Trigger
279	0	Zuweisung7 - Flags
280	112	Zuweisung7 - Event
281	10	Zuweisung8 - Trigger
282	0	Zuweisung8 - Flags
283	114	Zuweisung8 - Event
284	0	Zuweisung9 - Trigger
285	0	Zuweisung9 - Flags
286	161	Zuweisung9 - Event
287	161	Zuweisung10 - Trigger
288	32	Zuweisung10 - Flags
289	81	Zuweisung10 - Event
290	161	Zuweisung11 - Trigger
291	16	Zuweisung11 - Flags
292	83	Zuweisung11 - Event
CV	Value	Description

CV	Wert	Bedeutung
293	0	Zuweisung12 - Trigger
294	0	Zuweisung12 - Flags
295	162	Zuweisung12 - Event
296	162	Zuweisung13 - Trigger
297	0	Zuweisung13 - Flags
298	80	Zuweisung13 - Event
299	162	Zuweisung14 - Trigger
300	0	Zuweisung14 - Flags
301	81	Zuweisung14 - Event
302	16	Zuweisung15 - Trigger
303	0	Zuweisung15 - Flags
304	178	Zuweisung15 - Event
305	17	Zuweisung16 - Trigger
306	0	Zuweisung16 - Flags
307	113	Zuweisung16 - Event
308	24	Zuweisung17 - Trigger
309	64	Zuweisung17 - Flags
310	160	Zuweisung17 - Event
311	24	Zuweisung18 - Trigger
312	0	Zuweisung18 - Flags
313	162	Zuweisung18 - Event
314	3	Zuweisung19 - Trigger
315	0	Zuweisung19 - Flags
316	177	Zuweisung19 - Event
317	25	Zuweisung20 - Trigger
318	64	Zuweisung20 - Flags
319	161	Zuweisung20 - Event
320	25	Zuweisung21 - Trigger
321	0	Zuweisung21 - Flags
322	162	Zuweisung21 - Event
323	208	Zuweisung22 - Trigger
324	0	Zuweisung22 - Flags
325	240	Zuweisung22 - Event
CV	Value	Description

CV	Wert	Bedeutung
326	11	Zuweisung23 - Trigger
327	0	Zuweisung23 - Flags
328	163	Zuweisung23 - Event
329	11	Zuweisung24 - Trigger
330	128	Zuweisung24 - Flags
331	164	Zuweisung24 - Event
332	11	Zuweisung25 - Trigger
333	64	Zuweisung25 - Flags
334	165	Zuweisung25 - Event
335	163	Zuweisung26 - Trigger
336	0	Zuweisung26 - Flags
337	208	Zuweisung26 - Event
338	164	Zuweisung27 - Trigger
339	0	Zuweisung27 - Flags
340	203	Zuweisung27 - Event
341	240	Zuweisung28 - Trigger
342	0	Zuweisung28 - Flags
343	176	Zuweisung28 - Event
344	203	Zuweisung29 - Trigger
345	192	Zuweisung29 - Flags
346	163	Zuweisung29 - Event
347	163	Zuweisung30 - Trigger
348	128	Zuweisung30 - Flags
349	168	Zuweisung30 - Event
350	168	Zuweisung31 - Trigger
351	196	Zuweisung31 - Flags
352	167	Zuweisung31 - Event
353	176	Zuweisung32 - Trigger
354	64	Zuweisung32 - Flags
355	164	Zuweisung32 - Event
356	2	Zuweisung33 - Trigger
357	192	Zuweisung33 - Flags
358	165	Zuweisung33 - Event
CV	Value	Description

CV	Wert	Bedeutung
359	26	Zuweisung34 - Trigger
360	0	Zuweisung34 - Flags
361	180	Zuweisung34 - Event
362	2	Zuweisung35 - Trigger
363	64	Zuweisung35 - Flags
364	166	Zuweisung35 - Event
365	11	Zuweisung36 - Trigger
366	192	Zuweisung36 - Flags
367	166	Zuweisung36 - Event
368	165	Zuweisung37 - Trigger
369	0	Zuweisung37 - Flags
370	241	Zuweisung37 - Event
371	166	Zuweisung38 - Trigger
372	0	Zuweisung38 - Flags
373	241	Zuweisung38 - Event
374	66	Zuweisung39 - Trigger
375	4	Zuweisung39 - Flags
376	242	Zuweisung39 - Event
377	242	Zuweisung40 - Trigger
378	64	Zuweisung40 - Flags
379	167	Zuweisung40 - Event
380	167	Zuweisung41 - Trigger
381	0	Zuweisung41 - Flags
382	241	Zuweisung41 - Event
383	11	Zuweisung42 - Trigger
384	64	Zuweisung42 - Flags
385	243	Zuweisung42 - Event
386	5	Zuweisung43 - Trigger
387	0	Zuweisung43 - Flags
388	202	Zuweisung43 - Event
389	7	Zuweisung44 - Trigger
390	0	Zuweisung44 - Flags
391	201	Zuweisung44 - Event
CV	Value	Description

CV	Wert	Bedeutung
392	12	Zuweisung45 - Trigger
393	0	Zuweisung45 - Flags
394	190	Zuweisung45 - Event
395	18	Zuweisung46 - Trigger
396	0	Zuweisung46 - Flags
397	179	Zuweisung46 - Event
398	20	Zuweisung47 - Trigger
399	0	Zuweisung47 - Flags
400	192	Zuweisung47 - Event
401	21	Zuweisung48 - Trigger
402	0	Zuweisung48 - Flags
403	193	Zuweisung48 - Event
404	22	Zuweisung49 - Trigger
405	0	Zuweisung49 - Flags
406	194	Zuweisung49 - Event
407	8	Zuweisung50 - Trigger
408	0	Zuweisung50 - Flags
409	195	Zuweisung50 - Event
410	23	Zuweisung51 - Trigger
411	0	Zuweisung51 - Flags
412	196	Zuweisung51 - Event
413	14	Zuweisung52 - Trigger
414	0	Zuweisung52 - Flags
415	197	Zuweisung52 - Event
416	15	Zuweisung53 - Trigger
417	0	Zuweisung53 - Flags
418	198	Zuweisung53 - Event
419	19	Zuweisung54 - Trigger
420	0	Zuweisung54 - Flags
421	182	Zuweisung54 - Event
422	13	Zuweisung55 - Trigger
423	0	Zuweisung55 - Flags
424	181	Zuweisung55 - Event
CV	Value	Description

CV	Wert	Bedeutung
425	6	Zuweisung56 - Trigger
426	0	Zuweisung56 - Flags
427	183	Zuweisung56 - Event
428	1	Zuweisung57 - Trigger
429	0	Zuweisung57 - Flags
430	191	Zuweisung57 - Event
431	255	Zuweisung58 - Trigger
432	0	Zuweisung58 - Flags
433	255	Zuweisung58 - Event
434	255	Zuweisung59 - Trigger
435	0	Zuweisung59 - Flags
436	255	Zuweisung59 - Event
437	255	Zuweisung60 - Trigger
438	0	Zuweisung60 - Flags
439	255	Zuweisung60 - Event
440	255	Zuweisung61 - Trigger
441	0	Zuweisung61 - Flags
442	255	Zuweisung61 - Event
443	255	Zuweisung62 - Trigger
444	0	Zuweisung62 - Flags
445	255	Zuweisung62 - Event
446	255	Zuweisung63 - Trigger
447	0	Zuweisung63 - Flags
448	255	Zuweisung63 - Event
449	255	Zuweisung64 - Trigger
450	0	Zuweisung64 - Flags
451	255	Zuweisung64 - Event
452	255	Zuweisung65 - Trigger
453	0	Zuweisung65 - Flags
454	255	Zuweisung65 - Event
455	255	Zuweisung66 - Trigger
456	0	Zuweisung66 - Flags
457	255	Zuweisung66 - Event
CV	Value	Description

CV	Wert	Bedeutung
458	255	Zuweisung67 - Trigger
459	0	Zuweisung67 - Flags
460	255	Zuweisung67 - Event
461	255	Zuweisung68 - Trigger
462	0	Zuweisung68 - Flags
463	255	Zuweisung68 - Event
464	255	Zuweisung69 - Trigger
465	0	Zuweisung69 - Flags
466	255	Zuweisung69 - Event
467	255	Zuweisung70 - Trigger
468	0	Zuweisung70 - Flags
469	255	Zuweisung70 - Event
470	255	Zuweisung71 - Trigger
471	0	Zuweisung71 - Flags
472	255	Zuweisung71 - Event
473	255	Zuweisung72 - Trigger
474	0	Zuweisung72 - Flags
475	255	Zuweisung72 - Event
476	255	Zuweisung73 - Trigger
477	0	Zuweisung73 - Flags
478	255	Zuweisung73 - Event
479	255	Zuweisung74 - Trigger
480	0	Zuweisung74 - Flags
481	255	Zuweisung74 - Event
482	255	Zuweisung75 - Trigger
483	0	Zuweisung75 - Flags
484	255	Zuweisung75 - Event
485	255	Zuweisung76 - Trigger
486	0	Zuweisung76 - Flags
487	255	Zuweisung76 - Event
488	255	Zuweisung77 - Trigger
489	0	Zuweisung77 - Flags
490	255	Zuweisung77 - Event
CV	Value	Description

CV	Wert	Bedeutung
491	255	Zuweisung78 - Trigger
492	0	Zuweisung78 - Flags
493	255	Zuweisung78 - Event
494	255	Zuweisung79 - Trigger
495	0	Zuweisung79 - Flags
496	255	Zuweisung79 - Event
497	255	Zuweisung80 - Trigger
498	0	Zuweisung80 - Flags
499	255	Zuweisung80 - Event
CV	Value	Description