TRIX

H0

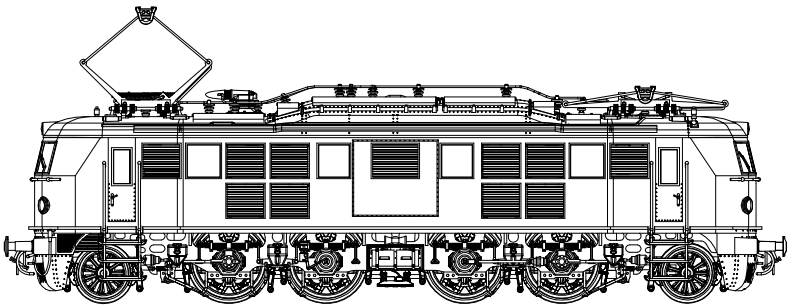

Modell der BR 119

22606

Informationen zum Vorbild: BR E 19

Die Deutsche Reichsbahn-Gesellschaft favorisierte mehr und mehr auch die elektrische Traktion für den schnellen Personenverkehr. 1937 wurden bei AEG und Siemens/Henschel je 2 Lokomotiven der Baureihe E 19 bestellt. Sie sollten die geplante elektrische Verbindung Berlin - München über Halle bedienen. Die Höchstgeschwindigkeit sollte bei 180 km/h liegen und auf den Rampen der Frankenwaldbahn immerhin noch 60 km/h mit einem voll ausgelasteten Schnellzug. Beide Firmen entwickelten die Loks auf Basis der bewährten E 18. Die Federtopfantriebe erfuhren eine Verstärkung und die von Henschel/Siemens gebauten E 19 11 und E 19 12 erhielten höhere Dachaufbauten, wo Platz für eine Widerstandsbremse war. Die von AEG hergestellte Lok E 19 01 wurde 1938 präsentiert und nach erfolgreichen Versuchsfahrten kamen sie in den Plandienst. Alle vier Lokomotiven hatten den eleganten roten Anstrich, der Schnellfahrloks kennzeichnete und an den Fronten war demonstrativ das damalige Emblem der Deutschen Reichsbahn angebracht. Die geplanten Versuchsfahrten mit 225 km/h fanden nicht statt und der Ausbruch des 2. Weltkrieges verhinderte eine weitere Anschaffung der E 19. Nach 1945 verblieben die starken, schnellen Loks im Westen und die Deutsche Bundesbahn stationierte sie in Nürnberg, von wo sie als Schnellzugloks nach Regensburg und im Interzonendienst nach Probstzella gelangten. Die Höchstgeschwindigkeit wurde auf 140 km/h reduziert, die Schürzen wurden entfernt und der Anstrich änderte sich bei manchen Loks auf das damalige Bundesbahn-Grün und bei den anderen auf das Bundesbahn-Blau. Heute noch können zwei dieser interessanten Lokomotiven bewundert werden. Die E 19 01 im Technikmuseum Berlin und die E 19 12 im Verkehrsmuseum Nürnberg.

Information about the Prototype: The Class E 19

The German State Railroad Company preferred electric motive power more and more for express passenger service. In 1937, 2 each of the class E 19 locomotives were ordered from AEG and Siemens/Henschel. They were intended to serve the planned electric connection from Berlin to Munich via Halle. The maximum speed was planned for 180 km/h / 113 mph and 60 km/h / 38 mph had to be maintained with a fully loaded express train on the grades for the Frankenwaldbahn line. Both firms developed the locomotives on the basis of the proven E 18. The quill drive was strengthened and road nos. E 19 11 and E 19 12 built by Henschel/Siemens were equipped with higher roof superstructures to provide space for resistance brakes. Road no. E 19 01 built by AEG was presented in 1938 and was placed in regular service after successful test runs. All four locomotives had the elegant red paint scheme that identified express locomotives, and the emblem of that time for the German State Railroad Company was ostentatiously present on the ends of the locomotives. The planned test runs at 225 km/h / 141 mph did not take place and the outbreak of World War II precluded further purchases of the E 19. After 1945, these powerful, fast locomotives remained in the West and the German Federal Railroad stationed them in Nürnberg, from where they ran as express locomotives to Regensburg and in Inter-zone service Probstzella. The maximum speed was reduced to 140 km/h / 88 mph, the skirting at the ends was removed, and the paint scheme changed on some locomotives to the German Federal Railroad green in effect at that time and on others to the German Federal Railroad blue. Two of these interesting locomotives can still be admired today. Road no. E 19 01 in the Berlin Technology Museum and road no. E 19 12 in the Nürnberg Transportation Museum.

Informations concernant la Locomotive réele : BR E 19

Pour le trafic voyageurs rapide, la Deutsche Reichsbahn Gesellschaft (DRG) favorisait de plus en plus la traction électrique. En 1937, deux locomotives de la série E 19 furent commandées à chacune des firmes AEG et Siemens/Henschel. Ces machines devaient assurer la liaison électrique prévue entre Berlin et Munich via Halle. En remorquant un train rapide utilisé à pleine capacité, la vitesse maximale devait être de 180 km/h et encore de 60 km/h sur les rampes de la ligne de la «Frankenwald» (forêt franconienne). Les deux firmes conçurent les locomotives sur la base de la E 18, qui avait déjà fait ses preuves. Les entraînements à ressort hélicoïdaux furent renforcés et les locomotives E 19 11 et E 19 12 construites par Henschel/Siemens furent dotées d'éléments de toiture plus hauts, offrant de la place pour un frein rhéostatique. La locomotive E 19 01 fabriquée par AEG fut présentée en 1938 et, après des marches d'essai réussies, intégrée au service régulier. Les quatre locomotives étaient dotées de l'élégante livrée rouge caractérisant les locomotives pour trains rapides et arboraient sur leur front l'emblème d'époque de la Deutsche Reichsbahn. Les marches d'essai prévues à 225 km/h ne furent pas réalisées et l'éclatement de la 2nde guerre mondiale empêcha une autre acquisition de la E 19. Après 1945, les puissantes et rapides locomotives restèrent à l'Ouest et la Deutsche Bundesbahn les affecta au dépôt de Nuremberg d'où elles relayaient Regensburg et, en service interzones, Probstzella, en tant que locomotives pour trains rapides. La vitesse maximale fut réduite à 140 km/h, les tabliers furent retirés et la livrée se transforma en vert-Bundesbahn de l'époque pour certaines locomotives et en bleu-Bundesbahn pour les autres. Deux de ces intéressantes locomotives peuvent encore être admirées aujourd'hui. La E 19 01 au musée de la technique de Berlin et la E 19 12 au musée des transports de Nuremberg.

Informatie van het voorbeeld: BR E 19

De Deutsche Reichsbahn-Gesellschaft gaf meer en meer de voorkeur aan de elektrische tractie voor het snelle personenverkeer. In 1937 werden bij AEG en Siemens/Henschel elk 2 locomotieven van de serie E 19 besteld. Ze moesten de geplande elektrische verbinding Berlijn - München, over Halle bedienen. De maximumsnelheid moest bij 180 km/h liggen en op de hellingen van de Frankenwaldbahn in ieder geval nog 60 km/h met een volledig beladen sneltrein halen. Beide firma's ontwikkelden de locs op basis van de beproefde E 18. De Federtopfaandrijvingen kregen een versterking en de door Henschel/Siemens gebouwde E 19 11 en E 19 12 kregen hogere dakopbouwen, waar plaats voor een weerstandsrem was. De door AEG geproduceerde loc E 19 01 werd in 1938 gepresenteerd en na succesvolle testritten kwamen ze in de reguliere dienst. Alle vier locomotieven hadden de elegante rode kleurstelling, die snelle locs kenmerkte en op de fronten was demonstratief het toenmalige embleem van de Deutsche Reichsbahn aangebracht. De geplande testritten met 225 km/h vonden niet plaats en het uitbreken van de Tweede Wereldoorlog verhinderde een volgende aanschaf van de E 19. Na 1945 verbleven de sterke, snelle locs in het Westen en de Deutsche Bundesbahn stationeerde ze in Nürnberg, waarvandaan ze als sneltreinlocs naar Regensburg en in de interzonale dienst naar Probstzella reden. De maximumsnelheid werd op 140 km/h gereduceerd, de schorten werden verwijderd en de kleurstelling veranderde bij menige loc naar het toenmalige Bundesbahn-groen en bij de andere naar het Bundesbahn-blauw. Tegenwoordig kunnen twee van deze interessante locomotieven nog bewonderd worden. De E 19 01 in het Technikmuseum Berlin en de E 19 12 in het Verkehrsmuseum Nürnberg.

Funktion

- Das Modell ist für den Betrieb auf H0-Zweileiter-Gleichstrom-Systemen (Gleisen nach NEM) mit herkömmlichen Gleichstrom-Fahrpulten vorgesehen.
- Diese Lokomotive ist mit einer Trix-Schnittstelle für Digitalbetrieb ausgestattet und kann mit dem Trix-Fahrzeug-Decoder 66839/66849 nachgerüstet werden.
- Fahrtrichtungs- und fahrspannungsabhängige Stirnbeleuchtung.
- Funktionen in Verbindung mit dem Decoder:
  Stirnbeleuchtung

Die bei normalem Betrieb anfallenden Wartungsarbeiten sind nachfolgend beschrieben. Für Reparaturen oder Ersatzteile wenden Sie sich bitte an Ihren Trix-Fachhändler.

Sicherheitshinweise

- Beachten Sie unbedingt die Sicherheitshinweise in der Gebrauchsanleitung zu Ihrem Betriebssystem.
- Trix-Triebfahrzeuge dürfen auf Digitalanlagen nicht ohne eingebauten Lokdecoder betrieben werden (Beschädigung des Motors möglich!).
- Für den konventionellen Betrieb der Lok muss das Anschlussgleis entstört werden. Dazu ist das Entstörset 611 655 zu verwenden.
  Für Digitalbetrieb ist das Entstörset nicht geeignet.

Jegliche Garantie-, Gewährleistungs- und Schadensersatzansprüche sind ausgeschlossen, wenn in Trix-Produkten nicht von Trix freigegebene Fremdteile eingebaut werden und / oder Trix-Produkte umgebaut werden und die eingebauten Fremdteile bzw. der Umbau für sodann aufgetretene Mängel und / oder Schäden ursächlich war. Die Darlegungs- und Beweislast dafür, dass der Einbau von Fremdteilen oder der Umbau in bzw. von Trix-Produkten für aufgetretene Mängel und/oder Schäden nicht ursächlich war, trägt die für den Ein- und / oder Umbau verantwortliche Person und/oder Firma bzw. der Kunde.

WARNUNG! Dieses Produkt enthält Magnete. Das Verschlucken von mehr als einem Magneten kann unter Umständen tödlich wirken.

Gegebenenfalls ist sofort ein Arzt aufzusuchen.

Function

- This model is designed for operation with H0 2-rail DC systems (track according to NEM standards) with conventional DC power packs.
- This locomotive comes equipped with a Trix connector for digital operation and can have the Trix locomotive decoder 66839/66849 installed in it.
- Headlights change over with the direction of travel and vary in brightness according to the voltage present in the track.
- Functions in conjunction with the decoder:
  Headlights

The necessary maintenance that will comes due with normal operation is described below. Please see your authorized Trix dealer for repairs or spare parts.

Safety Information

- Please make note of the safety information in the instructions for your operating system.
- Trix motor vehicles must not be operated on digital systems without an in-built engine decoder (Motor can be damaged!).
- The feeder track must be equipped to prevent interference with radio and television reception, when the locomotive is to be run in conventional operation. The 611 655 interference suppression set is to be used for this purpose.
  The interference suppression set is not suitable for digital operation.

No warranty or damage claims shall be accepted in those cases where parts neither manufactured nor approved by Trix have been installed in Trix products or where Trix products have been converted in such a way that the non-Trix parts or the conversion were causal to the defects and / or damage arising. The burden of presenting evidence and the burden of proof thereof, that the installation of non-Trix parts or the conversion in or of Trix products was not causal to the defects and / or damage arising, is borne by the person and/or company responsible for the installation and / or conversion, or by the customer.

WARNING! This product contains magnets. Swallowing more than one magnet may cause death in certain circumstances. If necessary, see a doctor immediately.

Fonction

- Le modèle réduit est destiné à être utilisé sur tous les réseaux à deux rails à courant continu (voies selon normes NEM) avec des transformateurs-régulateurs traditionnels délivrant du courant continu.
- Cette locomotive est équipée d'une interface Trix pour l'exploitation numérique et peut être équipée ultérieurement des décodeurs de véhicule Trix (66839/66849).
- Eclairage des feux de signalisation dépendant dusens de marche et de la grandeur de la tension d'alimentation.
- Fonctions combinées avec le décodeur :
  Fanal

Les travaux d'entretien dus à un usage normal sont décrits ci-dessous. Adressez-vous à votre revendeur Trix pour les réparations et les pièces de rechange.

Remarque sur la sécurité

- Il est impératif de tenir compte des remarques sur la sécurité décrites dans le mode d'emploi de votre système d'exploitation.
- Ne pas faire marcher les véhicules motorisés Trix sur des dispositifs numériques sans avoir installé auparavant un décodeur de locomotive (le moteur peut être endommagé!).
- Pour l'exploitation de la locomotive en mode conventionnel, la voie de raccordement doit être déparasitée. A cet effet, utiliser le set de déparasitage réf. 611 655.
  Le set de déparasitage ne convient pas pour l'exploitation en mode numérique.

Tout recours à une garantie commerciale ou contractuelle ou à une demande de dommages-intérêt est exclu si des pièces non autorisées par Trix sont intégrées dans les produits Trix et / ou si les produits Trix sont transformés et que les pièces d'autres fabricants montées ou la transformation constituent la cause des défauts et/ou dommages apparus. C'est à la personne et / ou la société responsable du montage / de la transformation ou au client qu'incombe la charge de prouver que le montage des pièces d'autres fabricants sur des produits Trix ou la transformation des produits Trix n'est pas à l'origine des défauts et ou dommages apparus.

ATTENTION ! Ce produit contient des aimants. L'ingestion de plusieurs aimants peut être mortelle.
Le cas échéant, consulter immédiatement un médecin.

Werking

- Dit model is geschikt voor het gebruik op twee-rail-gelijkstroom systemen (rails volgens NEM) en kan met gebruikelijke rijregelaars bestuurd worden.
- Deze locomotief is uitgerust met een Trix-stekkerbus voor digitaalbedrijf en kan voorzien worden van een Trix-locdecoder (66839/66849).
- Rijrichting en rijspanning afhankelijke frontverlichting.
- Functies in combinatie met de decoder:
  Frontverlichting

De bij normaal gebruik noodzakelijke onderhoudspunten worden verderop beschreven. Voor reparaties en onderdelen kunt zich tot Uw Trix handelaar wenden.

Veiligheidsvoorschriften

- Lees ook aandachtig de veiligheidsvoorschriften in de gebruiksaanwijzing van uw bedrijfssysteem.
- Trix locomotieven mogen niet op digitale installaties zonder ingebouwde locdecoders worden gebruikt (De motor kan beschadigt worden!).
- Voor het conventionele bedrijf met de loc dient de aansluitrail te worden ontstoort. Hiervoor dient men de ontstoor-set 611 655 te gebruiken.
  Voor het digitale bedrijf is deze ontstoor-set niet geschikt.

Elke aanspraak op garantie en schadevergoeding is uitgesloten, wanneer in Trix-producten niet door Trix vrijgegeven vreemde onderdelen ingebouwd en / of Trix-producten omgebouwd worden en de ingebouwde vreemde onderdelen resp. de ombouw oorzaak van nadien opgetreden defecten en / of schade was. De aantoonplicht en de bewijslijst daaromtrent, dat de inbouw van vreemde onderdelen in Trix-producten of de ombouw van Trix-producten niet de oorzaak van opgetreden defecten en / of schade is geweest, berust bij de voor de inbouw en / of ombouw verantwoordelijke persoon en / of firma danwel bij de klant.

LET OP! Dit product bevat magneten. Het inslikken van meer dan één magneet kan onder bepaalde omstandigheden de dood tot gevolg hebben.
Waarschuw direct een arts.

Función

- El funcionamiento de este modelo está previsto para vías H0 de dos carriles (norma NEM) de corriente continua con transformadores convencionales.
- Esta locomotora está equipada con una interfaz Trix para funcionamiento en Digital y puede equiparse posteriormente con los decoders para vehículos Trix (66839/66849).
- Faros frontales dependen del voltaje y del sentido de marcha.
- Funcione conjuntamente con el decoder:
  Faros frontales

Los trabajos de mantenimiento normales están descritos a continuación. Para reparaciones o recambios contacte con su proveedor Trix especializado.

Aviso de seguridad

- Observe bajo todos los conceptos, las medidas de seguridad indicadas en las instrucciones de su sistema de funcionamiento.
- Las locomotoras y automotores Trix que no tengan montado el decoder no deben circular en instalaciones Digital (¡puede dañar el motor!).
- Para el funcionamiento convencional de la locomotora deben suprimirse las interferencias en la vía de conexión de la alimentación. Para ello debe emplearse el set supresor de interferencias 611 655.
  El set supresor de interferencias no es adecuado para el funcionamiento en modo digital.

Se excluye todo derecho de garantía, prestación de garantía e indemnización sobre aquellos productos Trix en los que se hubieran montado piezas ajenas no autorizadas por Trix y/o sobre aquellos productos Trix que hayan sido modificados cuando la piezas ajenas montadas o la modificación sean las causas de los desperfectos y/o daños posteriormente surgidos. La persona y/o empresa o el cliente responsable del montaje o modificación será el responsable de probar y alegar que el montaje de piezas ajenas o la modificación en/de productos Trix no son las causas de los desperfectos y/o daños surgidos.

¡ **ADVERTENCIA** ! Este producto contiene imanes. Ingerir más de un imán puede ser mortal según las circunstancias.

En este caso, acudir inmediatamente a un médico.

Funzionamento

- Tale modello è previsto per il funzionamento su sistemi H0 a due rotaie in corrente continua (binari secondo norme NEM) con i preesistenti regolatori di marcia per corrente continua.
- Questa locomotiva è equipaggiata con un'interfaccia Trix per funzionamento digitale è può venire in seguito equipaggiata con i Decoder Trix da motrici (66839/66849).
- Illuminazione di testa dipendente dalla direzione di marcia e dalla tensione di trazione.
- Funzioni in abbinamento con il Decoder:
  Illuminazione di testa

Le operazioni di manutenzione che si verificano nel normale funzionamento sono descritte nel seguito. Per riparazioni o parti di ricambio Vi preghiamo di rivolgerVi al Vostro rivenditore specialista Trix.

Avvertenze per la sicurezza

- Vogliate prestare assolutamente attenzione alle avvertenze di sicurezza nelle istruzioni di impiego per il Vostro sistema di funzionamento.
- I mezzi di trazione Trix non devono essore impiegati sugli impianti Digital senza un Decoder da locomotive incorporato (puo vorificarsi un dannegiamento del motore!).
- Per il funzionamento tradizionale della locomotiva il binario di alimentazione deve essere protetto dai disturbi. A tale scopo si deve impiegare il corredo antidisturbi 611 655.
  Tale corredo antidisturbi non è adatto per il funzionamento Digital.

Trix non fornisce alcuna garanzia, assicurazione e risarcimento danni in caso di montaggio sui prodotti Trix di componenti non espressamente approvati dalla ditta. Trix altresi non risponde in caso di modifiche al prodotto, qualora i difetti e i danni riscontrati sullo stesso siano stati causati da modifiche non autorizzate o dal montaggio di componente esterni non approvati. L'onere della prova che i componenti montati e le modifiche apportate non sono state la causa del danno o del difetto, resta a carico del cliente o della persona / ditta che ha effettuato il montaggio di componenti estranei o che ha apportato modifiche non autorizzate.

AVVERTIMENTO! Questo prodotto contiene magneti.
L'ingestione di più di un magnete può causare la morte.
In caso di ingestione informare immediatamente un medico.

Funktion

- Denna modell är avsedd för körning med traditionella likströmskörpult på H0-tvåledarlikströmssystem (spår enligt NEM).
- Dessa lok är utrustade med ett Trix-gränssnitt för digitaldrift och kan i efterhand förses med Trix-fordonsdekodrar (66839/66849).
- Körriktnings- och körspänningsberoende frontbelysning.
- Funktioner med dekoder:
  Frontstrålkastare

Underhållsarbeten som uppstår vid normal användning beskrivs som följer. Kontakta din Trixfackhandlare för reparationer och reservdelar.

Säkerhetsanvisningar

- Beakta alltid säkerhetsanvisningarna i bruksanvisningen som hör till respektive driftsystemet.
- Trækkende enheder fra Trix må IKKE sættes i drift på digitalanlæg uden indbygget lokomotiv-decoder (Beskadigelse af motor er mulig!).
- När den motorförsedda lokdelen ska köras med konventionell drift måste anlutningsskenan vara avstörd. Till detta använder man anslutningsgarnityr 611 655 med avstörning och överbelastningsskydd.
  Avstörningsskyddet får inte användas vid digital körning.

Varje form av anspråk på garanti och skadestånd är utesluten om delar används i Trix-produkter som inte har godkänts av Trix och / eller om Trix-produkter har modifi erats och de inbyggda främmande delarna resp. modifi eringen var upphov till de därefter uppträdande felen och / eller skadorna. Bevisbördan för att inbyggnaden av främmande delar i eller ombyggnaden av Trix-produkter inte är upphovet till de uppträdande felen och / eller skadorna, bär den person och / eller företag resp. kund som är ansvarig för in- och / eller ombyggnaden.

VARNING! Denna produkt innehåller magneter. Sväljandet av mer än en magnet kan under vissa omständigheter leda till döden.

Om en magnet svalts: Sök omedelbart läkarhjälp.

Funktion

- Modellen er beregnet til anvendelse på H0-toleder-jævnstrømssystemer (spor ifølge NEM) med almindelige jævnstrøms-styrepulter.
- Dette lokomotiv er udstyret med en Trix-grænseflade til digitaldrift og kan udvides med Trix-køretøjsdekoderne (66839/66849).
- Køreretnings- og kørespændingsafhængig front-belysnin.
- Funktioner i forbindelse med dekoder:
  Frontbelysning

Vedligeholdelsesarbejder ved normal drift er beskrevet i det efterfølgende. For reparation eller reservedele bedes De henvende Dem til Deres Trixforhandler.

Sikkerhedshenvisninger

- Vær under alle omstændigheder opmærksom på de vink om sikkerhed, som findes i brugsanvisningen for Deres driftssystem.
- Trix motorvagnar får på Digitalanläggningar ej köras utan inbyggd lokdekoder (Motorn kan skadas!).
- Ved konventionel drift af lokomotivet skal tilslutningssporet støjdæmpes. Dertil skal anvendes støjdæmpningssættet 611 655.
  Støjdæmpningssættet er ikke egnet til digital drift.

Ethvert garanti-, mangelsansvars- og skadeserstatningskrav er udelukket, hvis der indbygges fremmeddele i Trixprodukter, der ikke er frigivet dertil af Trix og / eller hvis Trixprodukter bygges om og de indbyggede fremmeddele hhv. ombygningen var årsag til sådanne opståede mangler og / eller skader. Det påhviler kunden hhv. den person og/eller det fi rma, der er ansvarlig for ind- og / eller ombygningen, at påvise hhv. bevise, at indbygningen af fremmeddele i, eller ombygningen af Trixprodukter ikke var årsag til opståede mangler og / eller skader.

ADVARSEL! Dette produkt indeholder magneter. Det kan i visse tilfælde have dødelige følger at sluge mere end en magnet.
I givet fald skal der straks søges læge.

Kupplungsaufnahme austauschbar
Coupler pocket can be replaced
Prise d'attelage interchangeable
Koppelingsopnameschacht is te vervangen
Se puede sustituir el porta-enganche
Portaganci sostituibili con le carenature
Koppelupptagning utbytbart
Koblingsholder kan udskiftes t

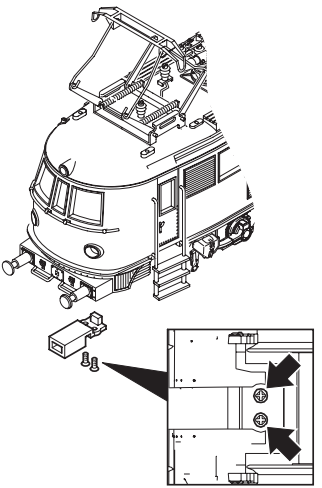

Gehäuse abnehmen
Removing the body
Enlever le boîtier
Kap afnemen
Retirar la carcasa
Smontare il mantello
Kåpan tas av
Overdel tages af

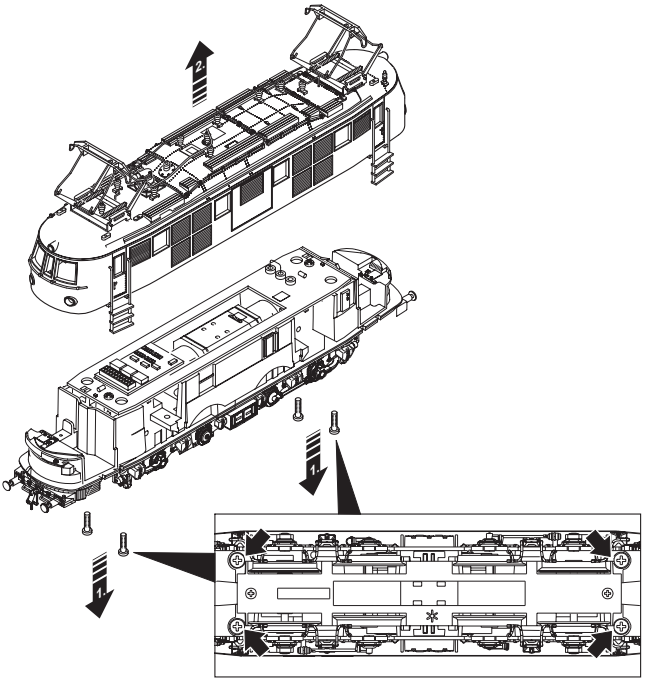

Haftreifen auswechseln
Changing traction tires
Changer les bandages d'adhérence
Antislipbanden vervangen
Cambio de los aros de adherencia
Sostituzione delle cerchiature di aderenza
Slirskydd byts
Friktionsringe udskiftes

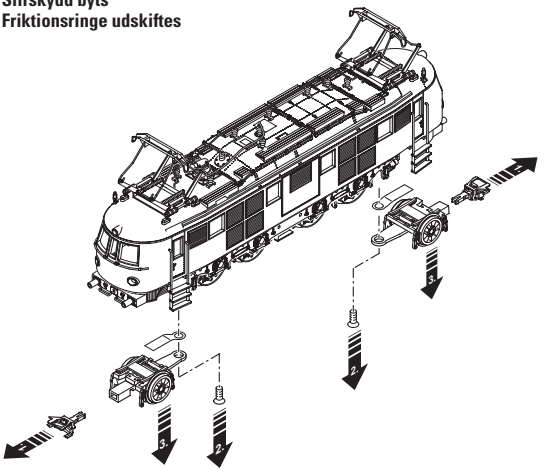

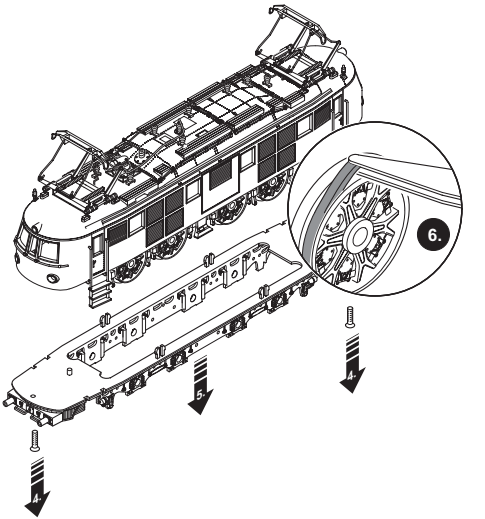

Schmierung nach etwa 40 Betriebsstunden
Lubrication after approximately 40 hours of operation
Graissage après environ 40 heures de marche
Smering na ca. 40 bedrijfsuren
Engrase a las 40 horas de funcionamiento
Lubrificazione dopo circa 40 ore di funzionamento
Smörjning efter ca. 40 driftstimmar
Smøring efter ca. 40 driftstimer

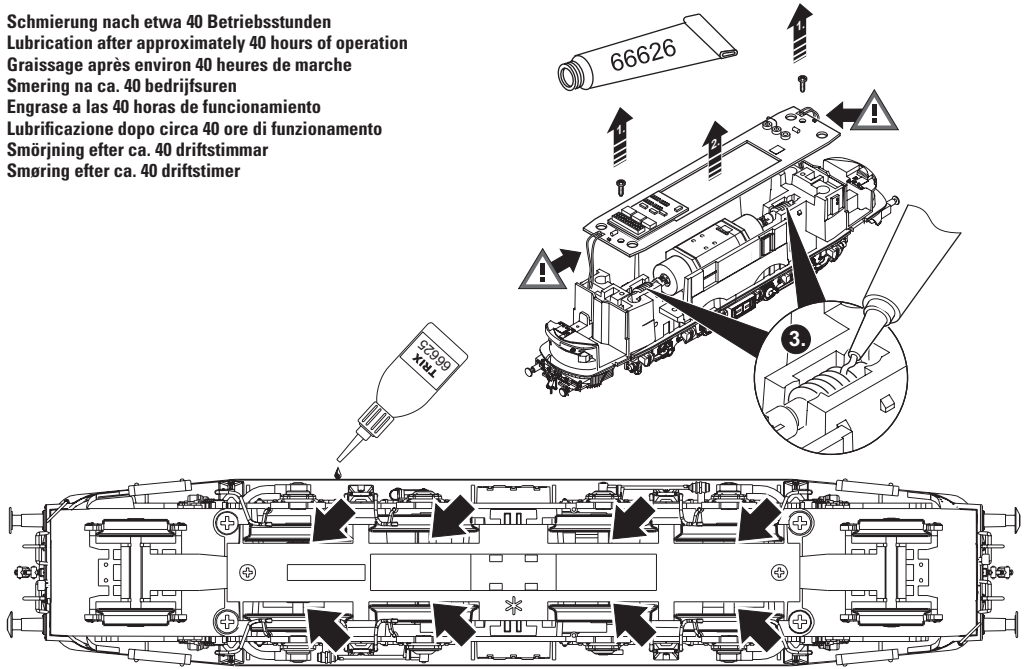

Dachstromabnehmer auswechseln
Changing pantographs
Remplacement du pantographe
Vervanging van de stroombeugel
Cambiar el pantógrafo
Sostituzione dei pantografi
Byte av strömavtagare
Udskiftning af pantograf

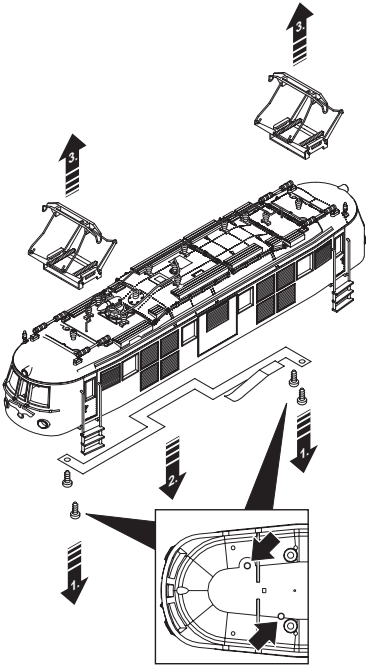

Umschalten auf Oberleitungsbetrieb
Switch for selecting catenary or track operation
Commutation pour alimentation par ligne aérienne
Omschakeling op bovenleiding
Conmutación a toma-corriente por catenaria
Commutazione per esercizio con linea aerea
Omkoppling till kontaktledning
Omskiftning til luftledningsdrift

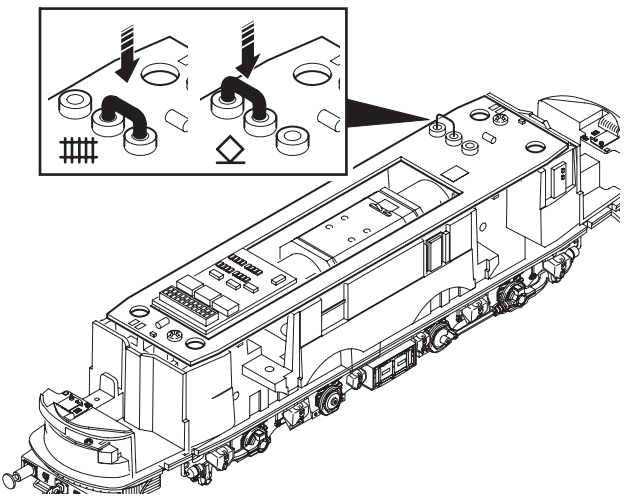

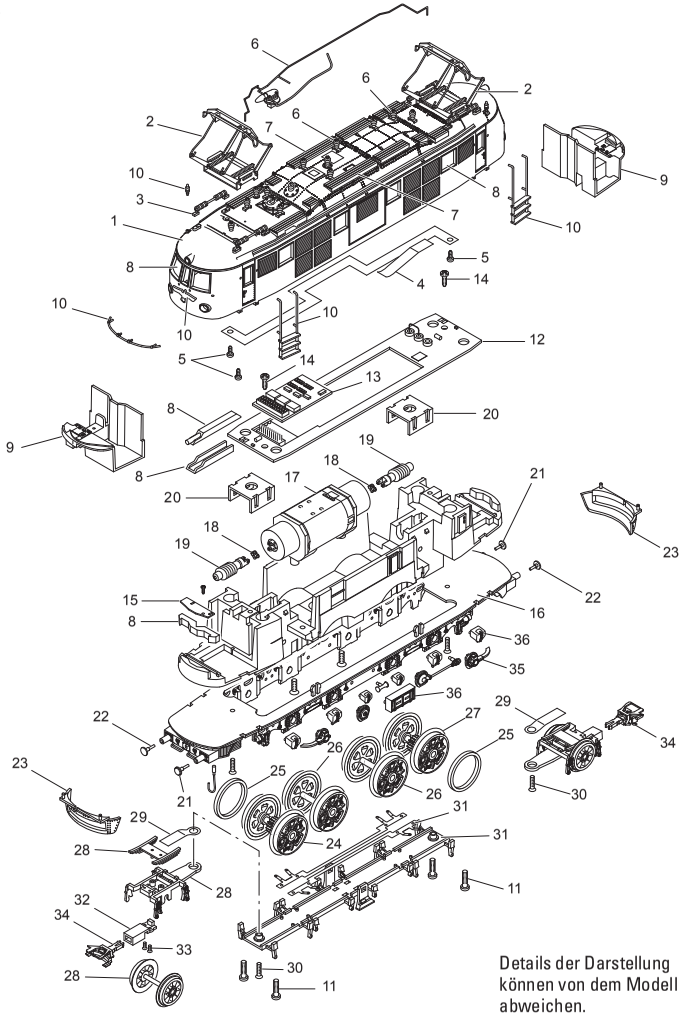

Details der Darstellung können von dem Modell abweichen.

1	Aufbau komplett	139 613
2	Dachstromabnehmer	128 901
3	Trägerisolation	309 660
4	Verbindungsstreifen	138 363
5	Schraube	138 339
6	Dachleitungen u. Isolatoren	146 826
7	Laufstege	146 827
8	Glasteile	146 795
9	Führerstand	138 352
10	Griffstangen u. Steckteile	146 796
11	Schraube	318 316
12	Leiterplatte Schnittstelle	140 629
13	Decoder / Brückenstecker	131 202
14	Linsenschraube	133 606
15	Beleuchtungseinheit	138 387
16	Umlauf	139 715
17	Motor komplett	146 797
18	Gelenk	125 800
19	Schneckenwelle	138 827
20	Halteklammer	138 384
21	Puffer links	138 403
22	Puffer rechts	138 388
23	Schürze	—
24	Treibradsatz	139 712
25	Haftreifen	145 406
26	Laufradsatz	139 714
27	Treibradsatz	139 713
28	Vorlauf komplett	139 722
29	Blattfeder	146 214
30	Schraube	138 396
31	Bremsattrappe	138 400
32	Kupplungsschacht	138 401
33	Senkschraube	129 001
34	Kupplung	7 203
35	Achslagerblenden	146 798
36	Kästen	146 799

Trix Modelleisenbahn GmbH & Co. KG
Stuttgarter Str. 55-57
73033 Göppingen
www.trix.de

134275/1208/HaSk
Änderungen vorbehalten
© by Trix Modelleisenbahn GmbH & Co. KG