märklin

HO

Kranwagen-Set

46720

Inhaltsverzeichnis Seite

Sicherheitshinweise	4
Wichtige Hinweise	4
Funktionen	4
Schaltbare Funktionen	12
Parameter / Register	14
Betriebshinweise	16
Wartung und Instandhaltung	18
Garantie	21
Ersatzteile	22

Sommaire Page

Remarques importantes sur la sécurité	6
Information importante	6
Fonctionnement	6
Fonctions commutables	12
Paramètre / Registre	14
Remarques sur l'exploitation	16
Entretien et maintien	18
Garantie	21
Pièces de rechange	22

Table of Contents Page

Safety Notes	5
Important Notes	5
Functions	5
Controllable Functions	12
Parameter / Register	14
Information about operation	16
Service and maintenance	18
Guarantee	21
Spare Parts	22

Inhoudsopgave Pagina

Veiligheidsvoorschriften	7
Belangrijke aanwijzing	7
Functies	7
Schakelbare functies	12
Parameter / Register	14
Opmerkingen over de werking	16
Onderhoud en handhaving	18
Garantie	21
Onderdelen	22

Indice de contenido	Página
Aviso de seguridad	8
Notas importantes	8
Funciones	8
Funciones conmutables	12
Parámetro / Registro	14
Instrucciones de uso	16
El mantenimiento	18
Garantía	21
Recambios	22

Innehållsförteckning	Sidan
Säkerhetsanvisningar	10
Viktig information	10
Funktioner	10
Kopplingsbara funktioner	12
Parameter / Register	14
Driftanvisningar	16
Underhåll och reparation	18
Garanti	21
Reservdelar	22

Indice del contenuto	Pagina
Avvertenze per la sicurezza	9
Avvertenze importanti	9
Funzioni	9
Funzioni commutabili	12
Parametro / Registro	14
Avvertenze per il funzionamento	16
Manutenzione ed assistere	18
Garanzia	21
Pezzi di ricambio	22

Indholdsfortegnelse	Side
Vink om sikkerhed	11
Vigtige bemærkninger	11
Funktioner	11
Styrbare funktioner	12
Parameter / Register	14
Brugsanvisninger	16
Service og reparation	18
Garanti	21
Reservedele	22

Sicherheitshinweise

- Das Modell darf nur mit einem dafür bestimmten Betriebssystem (Märklin Wechselstrom, Märklin Delta, Märklin Digital oder DCC) eingesetzt werden.
- **ACHTUNG!** Funktionsbedingte scharfe Kanten und Spitzen.

Wichtige Hinweise

- Den aktuellsten Stand dieser Bedienungsanleitung finden Sie online auf www.maerklin.de auf der Seite zum Produkt unter „Downloads".
- Die Bedienungsanleitung und die Verpackung sind Bestandteile des Produktes und müssen deshalb aufbewahrt sowie bei Weitergabe des Produktes mitgegeben werden.
- Für Reparaturen oder Ersatzteile wenden Sie sich bitte an Ihren Märklin-Fachhändler.
- Entsorgung: www.maerklin.com/en/imprint.html
- **Allgemeiner Hinweis zur Vermeidung elektromagnetischer Störungen:**
  Um den bestimmungsgemäßen Betrieb zu gewährleisten, ist ein permanenter, einwandfreier Rad-Schiene-Kontakt der Fahrzeuge erforderlich. Führen Sie keine Veränderungen an stromführenden Teilen durch.

Funktionen

- Mfx-Technologie für Mobile Station / Central Station. Name ab Werk: **Kran DBGleisbau**
- Adresse ab Werk: **MM 60 / DCC 03**
- Automatische Systemerkennung mit Priorität auf mfx. (Priorität 2: DCC / Priorität 3: MM)
- Einzelne Protokolle können über den Parameter CV 50 deaktiviert werden.
- Einstellen der Lokparameter (Adresse, Anfahr-/Bremsverzögerung, Höchstgeschwindigkeit):
  über Control Unit, Mobile Station oder Central Station.
- Diverse schaltbare Funktionen.

Safety Notes

- This model is to be used only with an operating system designed for it (Märklin AC, Märklin Delta, Märklin Digital or DCC).
- **WARNING!** Sharp edges and points required for operation.

Important Notes

- The current version of these operating instructions can be found at www.maerklin.de on the page for this product under „Downloads“.
- The operating instructions and the packaging are a component part of the product and must therefore be kept as well as transferred along with the product to others.
- Please see your authorized Märklin dealer for repairs or spare parts.
- Disposing: www.maerklin.com/en/imprint.html
- **General Note to Avoid Electromagnetic Interference:**
  A permanent, flawless wheel-rail contact is required in order to guarantee operation for which a model is designed. Do not make any changes to current-conducting parts.

Functions

- Mfx technology for the Mobile Station / Central Station. Name set at the factory: **Kran DBGleisbau**
- Address set at the factory: **MM 60 / DCC 03**
- Automatic system recognition with priority for mfx. (Priority 2: DCC / Priority 3: MM)
- Individual protocols can be deactivated with Parameter CV 50.
- Setting the locomotive parameters (address, acceleration /braking delay, maximum speed):
  with the Control Unit, Mobile Station, Central Station.
- Various controllable functions.

Remarques importantes sur la sécurité

- Le modèle ne peut être mise en service qu'avec un système d'exploitation adéquat (Märklin AC, Märklin Delta, Märklin Digital ou DCC).
- **ATTENTION!** Pointes et bords coupants lors du fonctionnement du produit.

Information importante

- La version la plus récente de cette notice d'utilisation est disponible en ligne sur www.maerklin.de, sur la page du produit, sous „Downloads".
- La notice d'utilisation et l'emballage font partie intégrante du produit ; ils doivent donc être conservés et, le cas échéant, transmis avec le produit.
- Pour toute réparation ou remplacement de pièces, adresses-vous à votre détaillant-spécialiste Märklin.
- Elimination : www.maerklin.com/en/imprint.html
- **Indication d'ordre général pour éviter les interférences électromagnétiques:**
  La garantie de l'exploitation normale nécessite un contact roue-rail permanent et irréprochable. Ne procédez à aucune modification sur des éléments conducteurs de courant.

Fonctionnement

- Technologie mfx pour Mobile Station / Central Station. Nom en codee en usine: **Kran DBGleisbau**
- Adresse encodée en usine: **MM 60 / DCC 03**
- Identification automatique du mode d'exploitation (mfx prioritaire / Priorité 2 : DCC / Priorité 3 : MM).
- Vous pouvez désactiver les différents protocoles via le paramètre CV 50.
- Réglage des paramètres de la loco (adresse, temporisation accélér.-freinage, vitesse maximale) : via Control Unit, Mobile Station ou Central Station.
- Diverses fonctions commutables.

Veiligheidsvoorschriften

- Dit model mag alleen met een daarvoor bestemd bedrijfssysteem (Märklin AC, Märklin Delta, Märklin digitaal of DCC) gebruikt worden.
- **OPGEPAST!** Functionele scherpe kanten en punten.

Belangrijke aanwijzing

- De meest recente versie van deze bedieningshandleiding is te vinden op www.maerklin.de op de productpagina onder Downloads.
- De gebruiksaanwijzing en de verpakking zijn een bestanddeel van het product en dienen derhalve bewaard en meegeleverd te worden bij het doorgeven van het product.
- Voor reparatie of onderdelen kunt u zich tot uw Märklin handelaar wenden.
- Afdanken: www.maerklin.com/en/imprint.html
- **Algemene aanwijzing voor het vermijden van elektromagnetische storingen:**
  Om een betrouwbaar bedrijf te garanderen is een permanent, vlekkeloos wielas - rail contact van het voertuig noodzakelijk. Voer geen wijzigingen uit aan de stroomvoerende delen.

Functies

- Mfx-technologie voor het Mobile Station / Central Station. Naam af de fabriek: **Kran DBGleisbau**
- Vanaf de fabriek ingesteld: **MM 60 / DCC 03**
- Automatische systeemherkenning met prioriteit op mfx. (Prioriteit 2: DCC / Prioriteit 3: MM)
- De verschillende protocollen kunnen via de parameter CV 50 gedeactiveerd worden.
- Instellen van de locomotiefparameters (adres, optrek-afremvertraging, maximumsnelheid): d.m.v. Control Unit, Mobile Station of Central Station.
- Diverse schakelbare functies.

Aviso de seguridad

- Este modelo solamente debe funcionar en un sistema de corriente propio (Märklin AC – Märklin Delta – Märklin Digital o DCC).
- **¡ATENCIÓN!** Esquinas y puntas afiladas condicionadas a la función.

Notas importantes

- Encontrará la última versión de este manual de instrucciones en la sección de «Downloads» de la página del producto en www.maerklin.de.
- Las instrucciones de empleo y el embalaje forman parte íntegra del producto y, por este motivo, deben guardarse y entregarse junto con el producto en el caso de venderlo o transmitirlo a otro.
- Para reparaciones o recambios contacte con su proveedor Märklin especializado.
- Eliminación: www.maerklin.com/en/imprint.html
- **Consejo general para evitar las interferencias electromagnéticas:**
  Para garantizar un funcionamiento según las previsiones se requiere un contacto rueda-carril de los vehículos permanente sin anomalías. No realice ninguna modificación en piezas conductoras de la corriente.

Funciones

- Tecnología mfx para la Mobile Station / Central Station. Nombre de fabrica: **Kran DBGleisbau**
- Código de fábrica: **MM 60 / DCC 03**
- Reconocimiento automático del sistema con prioridad para mfx. (Prioridad 2: DCC / Prioridad 3: MM)
- Los distintos protocolos se pueden desactivar mediante el parámetro CV 50.
- Fijar parámetros de la locomotora (código, arranque y frenado, velocidad máxima):
  por el Control Unit, Mobile Station o Central Station.
- Svariate funzionalità commutabili.

Avvertenze per la sicurezza

- Tale modello deve essere impiegata soltanto con un sistema di funzionamento adeguato per questa (Märklin AC, Märklin Delta, Märklin Digital oppure DCC).
- **AVVERTENZA!** Per motivi funzionali i bordi e le punte sono spigolosi.

Avvertenze importanti

- La versione più attuale di queste istruzioni di azionamento potete trovarla on-line su www.maerklin.de alla pagina del prodotto sotto „Downloads".
- Le istruzioni di impiego e l'imballaggio costituiscono un componente sostanziale del prodotto e devono pertanto venire conservati nonché consegnati insieme in caso di ulteriore cessione del prodotto.
- Per le riparazioni o le parti di ricambio, contrattare il rivenditore Märklin.
- Smaltimento: www.maerklin.com/en/imprint.html
- **Avvertenza generale per la prevenzione di disturbi elettromagnetici:**
  Per garantire l'esercizio conforme alla destinazione è necessario un contatto ruota-rotaia dei rotabili permanente, esente da interruzioni. Non eseguite alcuna modificazione ai componenti conduttori di corrente.

Funzioni

- Tecnologia mfx per Mobile Station / Central Station. Nome di fabrica: **Kran DBGleisbau**
- Indirizzo di fabbrica: **MM 60 / DCC 03**
- Riconoscimento automatico del sistema con priorità sul mfx. (Priorità 2: DCC / Priorità 3: MM)
- I singoli protocolli possono venire disattivati mediante il parametro CV 50.
- Regolazione dei parametri della locomotiva (indirizzo, ritardo di avviamento/frenatura, velocità massima): tramite Control Unit, Mobile Station oppure Central Station.
- Svariate funzionalità commutabili.

Säkerhetsanvisningar

- Denna modell får endast köras med ett därtill avsett driftsystem (Märklin AC, Märklin Delta, Märklin Digital eller DCC).
- **VARNING!** Funktionsbetingade vassa kanter och spetsar.

Viktig information

- Senaste versionen av denna bruksanvisning återfinns online på www.maerklin.de. Var god se produktens sida under „downloads“.
- Bruksanvisningen och förpackningen är en del av produkten och måste därför sparas och alltid medfölja produkten.
- Kontakta din Märklinfackhandlare för reparationer och reservdelar.
- Hantering som avfall: www.maerklin.com/en/imprint.html
- **Allmän information för undvikande av elmagnetiska störningar:**
  För att kunna garantera en problemfri trafik fordras först och främst fullgod kontakt mellan rälsen och fordonens/vagnarna hjul. Förändra inte lokens och vagnarnas ström-ledande delar och detaljer.

Funktioner

- Mfx-teknologi för Mobile Station / Central Station.
  Namn fran tillverkaren: **Kran DBGleisbau**
- Adress från tillverkaren: **MM 60 / DCC 03**
- Automatisk systemigenkänning med prioritet för mfx. (Prioritet 2: DCC / Prioritet 3: MM)
- Enstaka protokoll kan avaktiveras med hjälp av CV 50.
- Inställning av lokparametrar (Adress, acceleration/bromsfördröjning, toppfart):
  Via Control Unit, Mobile Station eller Central Station.
- Olika inställbara funktioner.

Vink om sikkerhed

- Modellen må kun bruges med et driftssystem (Märklin AC, Märklin Delta, Märklin Digital eller DCC), der er beregnet dertil.
- **ADVARSEL!** Skarpe kanter og spidser pga. funktionen.

Vigtige bemærkninger

- Den mest aktuelle udgave af denne betjeningsvejledning finder du online på www.maerklin.de under „Downloads" på produktsiden.
- Betjeningsvejledning og emballage hører til produktet og skal derfor gemmes og medfølge, hvis produktet gives videre til andre.
- For reparation eller reservedele bedes De henvende Dem til Deres Märklinforhandler.
- Bortskafning: www.maerklin.com/en/imprint.html
- **Generel vejledning til forhindring af elektromagnetiske forstyrrelser:**
  For at sikre normal drift, er permanent, problemfri hjul-skinne-kontakt på køretøjerne påkrævet. Undgå at foretage ændringer på strømførende dele.

Funktioner

- Mfx-teknologi til Mobile Station / Central Station.
  Navn ab fabrik: **Kran DBGleisbau**
- Adresse ab fabrik: **MM 60 / DCC 03**
- Automatisk systemregistrering med prioritet for mfx. (Prioritet 2: DCC / Prioritet 3: MM)
- Enkelte protokoller kan deaktiveres via parameter CV 50.
- Indstilling af lokomotivparametrene (adresse, kørsels-/ bremseforsinkelse, maksimalhastighed):
  Via Control Unit, Mobile Station eller Central Station.
- Diverse styrbare funktioner.

Schaltbare Funktionen **Controllable Functions** **Fonctions commutables** **Schakelbare functies** **Funciones conmutables** **Funzioni commutabili** **Kopplingsbara funktioner** **Styrbare funktioner**		1 5 60651 / 60652	f0 - f3 f4 - f7 60653 / 60657 Trix 66950 / 66955	f0 f8 f8 f0 60212 / 60213 60214 / 60215	CS3 60216 / 60226
	f1 +	f5 +	f1 +	f1 +	f1 +
	f2 +	f3 +	f2 +	f2 +	f2 +
	f3 +	f1 +	f3 +	f3 +	f3 +
Arbeitsrichtung umschalten Changing the direction of the work being performed Inverser le sens du mouvement Richting omkeren Cambio del sentido de marcha Commutazione della direzione di lavoro Koppla om arbetsriktning Skift af arbejdsretning					

CV (Parameter) • CV (Parameter) • CV (Paramètre) • CV (Parameter) • CV (Parámetro) • CV (Parametro) • CV (Parameter) • CV (Parameter)	**CV-Nr.**	**Wert • Value • Valeur • Waarde • Valor • Valore • Värde • Værdi**
Adresse • Address • Adresse • Adres • Código • Indrizzo • Adress • Adresse	01	01 - (80)* 255
Anfahrverzögerung • Acceleration delay • Temporisation accélération • Optrekvertraging • Regulación arranque • Ritardo di avviamento • Igångsättningsreglering • Kørselsforsinkelse	03	01 - (63)* 255
Bremsverzögerung • Braking delay • Temporisation de freinage • Afremvertraging • Frenado lento • Ritardo di frenatura • Bromsfördröjning • Bremseforsinkelse	04	01 - (63)* 255
Höchstgeschwindigkeit • Maximum speed • Vitesse maximale • Maximumsneilheid • Velocidad máxima • Velocità massima • Toppfart • Maksimalhastighed	05	01 - (63)* 255
Rückstellen auf Serienwerte • Reset to series value • Remettre aux valeurs de série • Terugzetten naar serie-instellingen • Restablecer los valores de serie • Ripristinare sui valori di serie • Återställa till standardvärden • Tibagestil til serieværdien	08	08
Alternative Protokolle • Alternative Protocols • Autres protocoles • Alternatieve protocollen • Protocolos alternativos • Protocolli alternativi • Alternativa protokoll • Alternative protokoller	50	0 - 15

* () Control Unit 6021/Mobile Station 60651/60652

CV 50 Alternative Protokolle • CV 50 Alternative Protocols • CV 50 Autres protocoles • CV 50 Alternatieve protocollen • CV 50 Protocolos alternativos • CV 50 Protocolli alternativi • CV 50 Alternativa protokoll • CV 50 Alternative protokoller

Analog AC Analog AC Analogique CA Analoog AC Analógico AC Analogico AC Analog AC Analog AC	Analog DC Analog DC Analogique CC Analoog DC Analógico DC Analogico DC Analog DC Analog DC	DCC oder MM DCC or MM DCC ou MM DCC of MM DCC o MM DCC oppure MM DCC eller MM DCC eller MM	mfx	**Werte** **Values** **Valeurs** **Waarde** **Valores** **Valori** **Värden** **Værdier**	**Hinweis:** Das aktuell genutzte Protokoll ist nicht deaktivierbar. **Note:** The current protocol in use cannot be deactivated. **Remarque :** Impossible de désactiver le protocole actuellement utilisé. **Opmerking:** Het actueel gebruikte protocol kan niet gedeactiveerd worden. **Nota:** El protocolo actualmente utilizado no se puede desactivar. **Avvertenza:** Il protocollo attualmente utilizzato non è disattivabile. **OBS:** Det just nu använda protokollet kan ej avaktiveras. **Bemærkning:** Den aktuelt anvendte protokol kan ikke genaktiveres.
—	—	—	—	0	
✓	—	—	—	1	
—	✓	—	—	2	
✓	✓	—	—	3	
—	—	✓	—	4	
✓	—	✓	—	5	
—	✓	✓	—	6	
✓	✓	✓	—	7	
—	—	—	✓	8	
✓	—	—	✓	9	
—	✓	—	✓	10	
✓	✓	—	✓	11	
—	—	✓	✓	12	
✓	—	✓	✓	13	
—	✓	✓	✓	14	
✓	✓	✓	✓	15	

Fahrbetrieb:
Kranwagen und Schutzwagen auf das Gleis stellen. Stütze auf den Schutzwagen gemäß Zeichnung stellen und Ausleger entsprechend auflegen. Die Kranschnüre müssen locker bleiben. Fahren des Krans in einem Zug **nur mit auf Schutzwagen abgelegtem Ausleger**.

Running Operation:
Set the crane car and the low side car for the boom on the track. Place the support on the low side car as shown in the drawing and lay the boom on the support. The crane ropes must remain slack. The crane can be run in a train **only with the boom resting on the crane tender car**.

Circulation:
Placez le wagon-grue et le wagon de protection sur la voie. Positionnez les supports sur le wagon de protection conformément au dessin et déposez-y la flèche de la grue. Les cordes de la grue doivent rester lâches.
Transport de la grue dans un train uniquement **avec flèche reposant sur le wagon de protection**.

Rijbedrijf:
Kraanwagen en de ondersteuningswagen op de rails plaatsen. Gieksteun op de ondersteuningswagen plaatsen zoals aangegeven op de tekening en de giek op deze steun laten rusten. De kraantouwen moeten los blijven. Het rijden met de kraanwagen **mag alleen als de kraanarm op de steun in de bijbehorende wagen rust**.

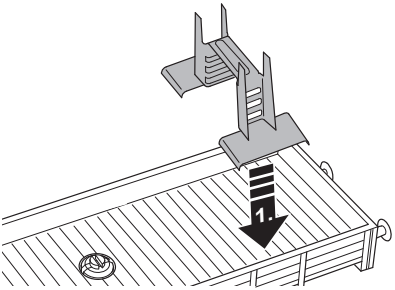

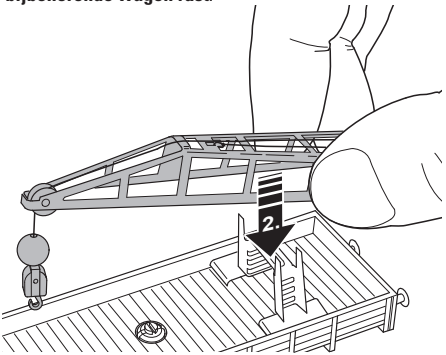

Modo circulación:
Colocar el vagón grúa y el vagón de protección en la vía. Posicionar el apoyo sobre el vagón de protección como se muestra en el dibujo y colocar encima del mismo de manera acorde el pescante de la grúa. Las cuerdas de la grúa deben quedar holgadas. Transportar la grúa en un tren **siempre con el pescante apoyado sobre el vagón de protección.**

Esercizio di marcia:
Collocare sul binario il carro gru e il carro scudo. Disporre il supporto sul carro scudo in conformità al disegno ed appoggiarvi sopra il braccio in modo corrispondente. Le corde della gru devono rimanere allentate. Viaggio della gru in un treno **solamente con il braccio supportato sul carro scudo.**

Körning:
Ställ upp kranvagnen och skyddsvagnen på spåret. Gör i ordning stöttor och bommar, så som visas på teckningen. Kranlinorna måste förbli lösa. Körning med kranvagnen på modelljärnvägen **får endast ske med kranarmen vilande på skyddsvagnens stödbock.**

Køredrift:
Kranvogn og beskyttelsesvogn sættes på sporet. Støtten placeres på beskyttelsesvognen som vist på tegningen og udliggeren placeres ovenpå. Kranens reb skal forblive løse. Kør kun kranen i et tog **med udliggeren lagt af på hjælpevognen.**

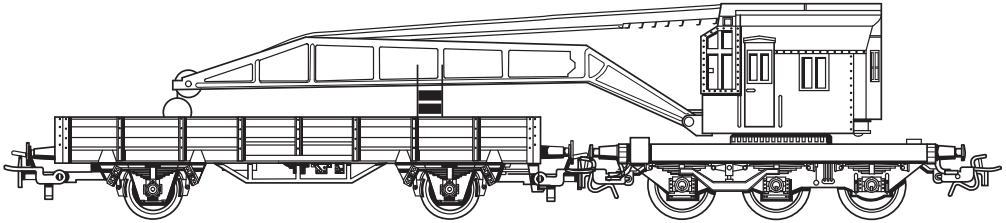

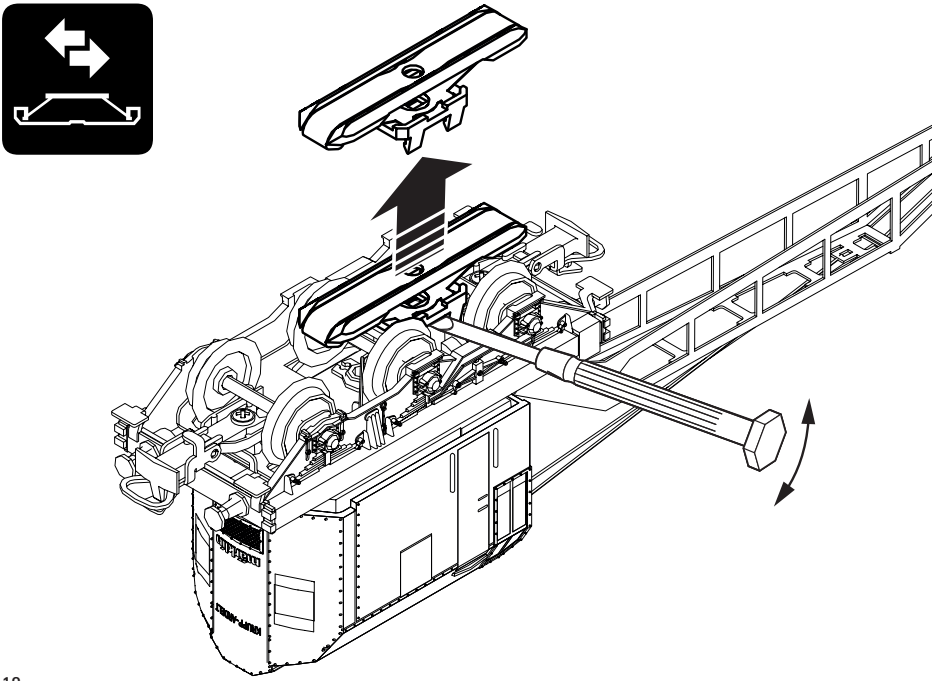

Unabhängig von gesetzlichen Gewährleistungsansprüchen gewährt die Firma Gebr. Märklin & Cie. GmbH beim Kauf dieses Produkts von einem offiziellen Märklin-Fachhändler eine freiwillige Herstellergarantie von 60 Monaten ab Kaufdatum (maximal 72 Monate ab Katalogaustritt) gemäß den Bedingungen unter www.maerklin.de/garantie

The firm Gebr. Märklin & Cie. GmbH grants a voluntary manufacturer's guarantee of 60 months for this product from the purchase date (maximum of 72 months from appearance in the catalog) from an authorized Märklin specialty dealer. This is independent of the legal warranty claims for the purchase of this product according to the conditions at www.maerklin.de/garantie

Indépendamment des droits de garantie légaux, la société Gebr. Märklin & Cie. GmbH accorde, pour l'achat de ce produit auprès d'un revendeur Märklin officiel, une garantie fabricant volontaire de 60 mois à compter de la date d'achat (72 mois maximum à compter de la date de sortie du catalogue) et ce conformément aux conditions énoncées sur www.maerklin.de/garantie

Onafhankelijk van wettelijke garantieaanspraken verleent Gebr. Märklin & Cie. GmbH bij de aankoop van dit product bij een officiële Märklin-dealer een vrijwillige fabrieksgarantie van 60 maanden vanaf de aankoopdatum (maximaal 72 maanden vanaf de verschijning van de catalogus) conform de voorwaarden onder www.maerklin.de/garantie

Independientemente de los derechos de garantía legales, la empresa Gebr. Märklin & Cie. GmbH ofrece, al adquirir este producto en un distribuidor oficial de Märklin, una garantía voluntaria del fabricante de 60 meses a partir de la fecha de compra (máximo 72 meses a partir de la fecha de publicación del catálogo) de acuerdo con las condiciones que figuran en www.maerklin.de/garantie

Indipendentemente dalle richieste di garanzia per legge, la ditta Gebr. Märklin & Cie. GmbH al momento dell'acquisto di questo prodotto da un rivenditore specialista ufficiale Märklin accorda una garanzia volontaria del produttore di 60 mesi a partire dalla data di acquisto (al massimo per 72 mesi a partire dall'uscita dal Catalogo) in corrispondenza alle condizioni sotto www.maerklin.de/garantie

Vid köp av dessa produkter från en av Gebr. Märklin & Cie. GmbH godkänd Märklin-fackhandel gäller företagets garantier, oberoende av övriga lagenliga garantianspråk, i 60 månader, räknat från inköpsdatum (maximalt 72 månader efter att varan utgått ur gällande katalog) som framgår under de villkor som återfinns på www.maerklin.de/garantie

Uafhængigt af de lovbestemte garantikrav giver firmaet Gebr. Märklin & Cie. GmbH ved køb af dette produkt hos en officiel Märklin-forhandler en frivillig producentgaranti på 60 måneder fra købsdatoen (maksimalt 72 måneder fra datoen for tilbagetrækning fra kataloget) i overensstemmelse med betingelserne på www.maerklin.de/garantie

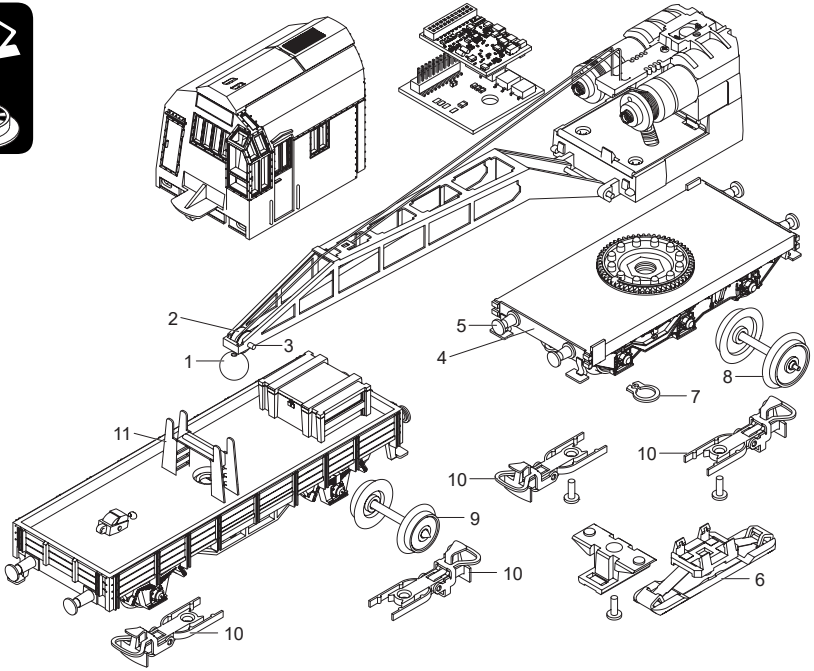

Details der Darstellung können von dem Modell abweichen.

1	Kranhaken	E410 655
2	Rolle	E321 270
3	Niet	E770 030
4	Pufferbohle mit Tritt	E321 100
5	Puffer	E761 010
6	Schleifer	E179 512
7	Sicherungsring	E386 417
8	Radsatz ~	E700 020
	Radsatz =	E700 530
9	Radsatz ~	E700 150
	Radsatz =	E700 580
10	Relex-Kupplung	E701 570
11	Wagenboden	E326 400
	Stütze-Ausleger	E321 360

Gedeckter Güterwagen

Radsatz ~	E700 150
Radsatz =	E700 580
Relex-Kupplung	E701 570
Schleifer	E112 706
Wagenboden	E107 363
Buchse	E326 740
Massefeder	E326 760
Lichtkörper	E326 770

Hinweis: Einige Teile werden nur ohne oder mit anderer Farbgebung angeboten. Teile, die hier nicht aufgeführt sind, können nur im Rahmen einer Reparatur im Märklin-Reparatur-Service repariert werden.

Note: Several parts are offered unpainted or in another color. Parts that are not listed here can only be repaired by the Märklin repair service department.

Remarque : Certains éléments sont proposés uniquement sans livrée ou dans une livrée différente. Les pièces ne figurant pas dans cette liste peuvent être réparées uniquement par le service de réparation Märklin.

Opmerking: enkele delen worden alleen kleurloos of in een andere kleur aangeboden. Delen die niet in de in de lijst voorkomen, kunnen alleen via een reparatie in het Märklin-service-centrum hersteld/vervangen worden.

Nota: algunas piezas están disponibles sólo sin o con otro color. Las piezas que no figuran aquí pueden repararse únicamente en el marco de una reparación en el servicio de reparación de Märklin.

Avvertenza: Alcuni elementi vengono proposti solo senza o con differente colorazione. I pezzi che non sono qui specificati possono venire riparati soltanto nel quadro di una riparazione presso il Servizio Riparazioni Märklin.

Observera: Vissa delar finns endast att tillgå från Märklin olackerade eller i en annan färgsättning. Delar som ej finns upptagna här kan endast erhållas i samband med att reparationen genomförs på Märklins egen verkstad: Märklin Reparatur-Service.

Bemærk: Nogle dele udbydes kun med eller uden anden farvesammensætning. Dele, der ikke er anført her, kan kun repareres i forbindelse med en reparation i Märklins reparationsservice.

Points de collecte sur www.quefairedemesdechets.fr

Gebr. Märklin & Cie. GmbH
Stuttgarter Str. 55 - 57
73033 Göppingen
Germany
www.maerklin.com / service@maerklin.de

www.maerklin.com/en/imprint.html

431401/1026/Sc4Ef
Änderungen vorbehalten
© Gebr. Märklin & Cie. GmbH